CONGA

CONGA 8290 IMMORTAL ULTRA POWER HOME X-TREME

Робот-пилосос / Робот-пылесос / Robot vacuum cleaner

Посібник користувача
Руководство пользователя
Instruction manual

cecotec

Інструкції з техніки безпеки 1
Инструкции по технике безопасности 21
Safety instructions 41

ЗМІСТ

1. Деталі та компоненти 5
2. Перед використанням 6
3. Експлуатація 9
4. Очищення та обслуговування 13
5. Усунення несправностей 16
6. Технічні характеристики 18
7. Утилізація старих електричних та електронних приладів 19
8. Гарантія та технічна підтримка 19
9. Авторське право 20
10. Декларація про відповідність 20

СОДЕРЖАНИЕ

1. Детали и компоненты 25
2. Перед использованием 26
3. Эксплуатация 29
4. Очистка и обслуживание 33
5. Устранение неисправностей 36
6. Технические характеристики 38
7. Утилизация старых электрических и электронных устройств 39
8. Гарантия и техническая поддержка 39
9. Авторское право 40
10. Декларация о соответствии 40

INDEX

1. Parts and components 45
2. Before use 46
3. Operation 49
4. Cleaning and maintenance 52
5. Troubleshooting 55
6. Technical specifications 57
7. Disposal of old electrical and electronic appliances 58
8. Technical support and warranty 58
9. Copyright 58
10. Declaration of conformity 58

ІНСТРУКЦІЇ З ТЕХНІКИ БЕЗПЕКИ

Перед використанням приладу уважно прочитайте ці інструкції. Збережіть цю інструкцію для використання в майбутньому або для нових користувачів.

- Цей прилад слід використовувати відповідно до цієї інструкції з експлуатації. Компанія Cecotec не несе відповідальності за будь-які збитки чи травми, спричинені неналежним використанням.
- Переконайтеся, що напруга в мережі відповідає напрузі, зазначеній на паспортній табличці приладу, і що розетка заземлена.
- Регулярно перевіряйте кабель живлення на наявність видимих пошкоджень, особливо кабель, вилку та корпус зарядного пристрою.
- Якщо кабель пошкоджено, його має відремонтувати офіційна служба технічної підтримки Cecotec, щоб уникнути будь-якої небезпеки.
- Цей прилад призначений виключно для домашнього використання. Він не підходить для комерційного чи промислового використання.
- Не намагайтеся ремонтувати прилад самостійно. Зверніться до офіційної служби технічної підтримки Cecotec для отримання консультації.
- Не використовуйте прилад для прибирання рідин, запалених сірників, недокурків, гарячого попелу або на мокрих поверхнях.
- Не використовуйте цей прилад на бетоні, асфальті чи інших нерівних поверхнях.
- Припиніть використання приладу, якщо ви помітили незвичайний звук або відчули температуру вище звичайної.
- Не блокуйте отвори приладу або потік повітря.

- Тримайте отвори вільними від будь-яких предметів і не блокуйте їх одягом або пальцями.
- Вимкніть прилад і від'єднайте його від електромережі, якщо Ви не збираєтеся користуватися приладом протягом тривалого періоду часу, перед очищенням або ремонтом, перед приєднанням компонентів і перед вийманням батареї.
- Потягніть за вилку, а не за кабель, щоб від'єднати його від розетки.
- ПОПЕРЕДЖЕННЯ: Прилад має обертові частини, які можуть становити ризик защемлення. Будьте вкрай обережні.
- Не занурюйте кабель, вилку чи будь-яку іншу частину приладу у воду чи будь-яку іншу рідину та не піддавайте електричні з'єднання впливу води.
- Переконайтеся, що ваші руки сухі, перш ніж брати вилку або вмикати прилад.
- Цим пристроєм можуть користуватися діти віком від 8 років і особи з обмеженими фізичними, сенсорними чи розумовими здібностями або без досвіду та знань, якщо вони перебувають під наглядом або отримали інструкції щодо безпечного використання пристрою та розуміють небезпеку.
- Діти не повинні гратися з пристроєм.
- Діти без нагляду не повинні виконувати очищення та технічне обслуговування.
- Ніколи не торкайтеся кабелю або розетки мокрими руками.
- Не піддавайте прилад впливу прямих сонячних променів, вогню, води або вологи.
- Не сідайте та не кладіть на прилад гострі або важкі предмети.
- Перед тим, як використовувати робот-пилосос, підготуйте приміщення та проконтролюйте процес прибирання. Для цього приберіть з підлоги будь-які

предмети та кабелі, які можуть вплинути на роботу пилососа.

- Тримайте прилад подалі від одягу, штор та подібних матеріалів.
- Завжди ставте прилад на рівну та стійку поверхню.
- Не ставте його на нестійкі поверхні, з яких він може впасти (наприклад, столи і стільці).
- Перед початком роботи переконайтеся, що всі з'єднання робота-пилососа та зарядної бази знаходяться в хорошому стані.
- Уникайте роботи робота-пилососа за дуже високих чи низьких температур.
- Прилад можна використовувати лише з акумулятором і зарядною базою, що постачаються разом із приладом, або з сумісними зарядними пристроями, схваленими Cecotec.
- Неперезаряджувані батареї не можна перезаряджати.
- Переконайтеся, що прилад не під'єднано до розетки перед очищенням або обслуговуванням.
- Перед очищенням переконайтеся, що база автоочищення не підключено до розетки перед прибиранням.

ІНСТРУКЦІЇ ЩОДО БАТАРЕЇ

- Цей прилад містить літій-іонний акумулятор. Не спалюйте та не піддавайте його дії високих температур, оскільки він може вибухнути.
- За екстремальних умов батареї можуть потекти. Якщо це так, не торкайтеся рідини.
- Якщо рідина потрапила на шкіру, негайно промийте її водою з милом.
- Якщо рідина потрапила в очі, негайно промийте їх

чистою водою протягом мінімум 10 хвилин і зверніться до лікаря.

- Одягайте рукавички під час роботи з акумулятором або елементами та негайно утилізуйте їх відповідно до місцевих правил.
- Уникайте контакту між батареями та невеликими металевими предметами, такими як скріпки, монети, ключі, цвяхи і шурупи.
- Ніколи жодним чином не змінюйте зарядний пристрій.
- Батареї необхідно вийняти з приладу для безпечної утилізації.
- Тримайте батареї в недоступному для дітей місці, якщо вони можуть проковтнути.
- Проковтування батареї може спричинити опіки, перфорацію м'яких тканин і смерть. Це може викликати серйозні опіки протягом двох годин після проковтування.
- У разі проковтування батареї негайно зверніться за медичною допомогою.
- ПОПЕРЕДЖЕННЯ: щоб зарядити акумулятор, використовуйте лише знімний блок живлення, що постачається разом із приладом.
- Клеми живлення акумуляторів не повинні піддаватися короткому замиканню.
- Якщо прилад планується зберігати протягом тривалого періоду часу, бажано вийняти батареї.
- Батареї повинні бути вставлені в правильному положенні. Замінюючи батареї, перевіряйте полярність.

1. ДЕТАЛІ ТА КОМПОНЕНТИ

Мал 1.1:
1. Кнопка Додому
2. Кнопка Пуск/Пауза
3. Лазер
4. Кнопка скидання налаштувань
5. Бампер
6. Верхня кришка
7. Кнопка розблокування резервуара для води
8. Датчики падіння
9. Бічна щітка
10. Ведучі колеса
11. Резервуар для води
12. Зарядні термінали
13. Всенаправлене колесо
14. Основна щітка
15. Акумулятор

Аксесуари для робота-пилососа. Мал. 1.2:
1. База автоочищення
2. Кабель живлення
3. Кронштейн зі шваброю
4. Інструкція з експлуатації
5. Щітка, що самоочищається
6. Бічна щітка
7. Мішок для сміття
8. Запасна швабра

База автоочищення. Мал. 2:
1. Кабель живлення
2. Мішок для сміття
3. Кришка
4. Світлодіодний індикатор
5. Зарядні термінали
6. Канал збору бруду

Резервуар для води. Мал. 3:
1. Кришка високоефективного фільтра
2. Губчастий фільтр
3. Високоефективний фільтр

4. Зарядні термінали
5. Вхід води
6. Резервуар для води
7. Кнопка кріплення кронштейна
8. Кронштейн для швабри
9. Швабра

Примітка
Графічні зображення в цьому посібнику є схематичними і можуть не збігатися з реальним виглядом приладу.

2. ПЕРЕД ВИКОРИСТАННЯМ

- Цей робот-пилосос містить упаковку, призначену для його захисту під час транспортування. Вийміть робота-пилососа з коробки. Зберігайте оригінальну коробку та інші елементи в надійному місці, оскільки це допоможе запобігти пошкодженню виробу під час транспортування в майбутньому. У разі утилізації оригінальної упаковки переконайтеся, що всі пакувальні матеріали перероблені відповідним чином.
- Переконайтеся, що всі деталі та компоненти наявні в комплекті та в хорошому стані. Якщо якась деталь відсутня або не в хорошому стані, негайно зверніться до офіційної служби технічної підтримки Cecotec.

Попередження
- Приберіть усі предмети навколо робота-пилососа, такі як одяг, папір, кабелі, штори чи інші крихкі предмети, які можуть заблокувати або уповільнити роботу робота-пилососа. Мал. 4
- Якщо кімната, яку потрібно прибрати, розташована поблизу балкона або сходів, слід встановити фізичний бар'єр, щоб запобігти падінню та пошкодженню робота-пилососа, що в свою чергу забезпечить безпечну роботу. Мал. 5
- Не використовуйте робот-пилосос для прибирання рідин. Мал. 6
- Прямий вплив сонячного світла або сильні світлові контрасти можуть вплинути на правильну роботу датчиків. У разі впливу робот-пилосос зупиниться. Перемістіть його в інше місце, щоб почати новий цикл прибирання.
- Будь ласка, зверніть увагу, що загальна висота робота-пилососа становить 9,3 см, а датчики розташовані внизу, тому бажано запобігти доступу до всіх ділянок нижче 9,3 см, щоб не пошкодити лазер.

Встановлення робота-пилососа та бази автоочищення

1. Розташуйте базу автоочищення біля стіни та залиште мінімум 1,5 метрів вільного простору спереду і по 0,5 метра з боків. Мал. 7
2. Увімкніть базу автоочищення в розетку. Щоб запобігти нещасним випадкам, намотайте та обережно зберігайте кабель, що залишився.
3. Встановіть бічну щітку. Мал. 8
4. Утримуйте кнопку Пуск/Пауза кілька секунд.
5. Коли індикатор засвітиться, помістіть робот-пилосос на базу автоочищення, і переконайтеся, що зарядні клеми робота збігаються з клемами бази. Якщо індикатор блимає синім, це означає, що акумулятор заряджено не повністю. Щоб забезпечити максимальний час прибирання, зачекайте, доки індикатор не загориться синім, оскільки це вказує на те, що акумулятор повністю заряджено і робот-пилосос готовий до прибирання.

Примітка

- Якщо батарея розряджена, віднесіть робот-пилосос до бази автоочищення. Робот-пилосос може не вмикатися, якщо батарея занадто низька.
- Робот-пилосос увімкнеться автоматично, коли його помістять на базу автоочищення.
- Робот-пилосос не можна вимкнути під час підзарядки.

Встановлення резервуара для води. Мал. 10

- Відкрийте силіконову кришку резервуара для води та обережно заповніть резервуар, уникаючи проливання.
- Переконайтеся, що кришка добре закрита. Ніколи не занурюйте резервуар у воду чи інші рідини.
- Встановіть швабру на кронштейн для швабри.
- Щоб встановити резервуар на робот-пилосос, дотримуйтеся напрямку, показаного на малюнку 10, і вручну натисніть на виступ і штовхніть його в правильне положення. Ви почуєте клацання, коли він буде належним чином закріплений.
- Встановіть кронштейн швабри, дотримуючись напрямку, показаного на малюнку 10.

Рекомендації

- Не рекомендується використовувати функцію прибирання під час першого використання.
- Рекомендується бути присутнім, коли робот-пилосос прибирає.
- Щоб зняти кронштейн швабри, натисніть кнопку розблокування та потягніть назовні.
- Зніміть кронштейн для швабри, коли робот-пилосос заряджається або не використовується.
- За потреби додайте кілька крапель миючого засобу у воду, якщо воно не викликає корозії.

- Надлишок засобів для чищення може заблокувати вихід води.
- Щоб досягти ідеального очищення, рекомендується зволожити швабру перед використанням.

З'єднання Wi-Fi і мобільний додаток

Щоб підключити ваш робот-пилосос до мобільного телефону, вам потрібно буде виконати наведені нижче дії.

Режим автоматичного сканування

- Завантажте програму Cecotec із Google Play або App Store або відскануйте QR-код на своєму роботі-пилососі.
- Якщо ви використовуєте його вперше, зареєструйте обліковий запис. Якщо ні, увійдіть.
- У програмі натисніть символ «+» у верхньому правому куті та опцію «Додати пристрій».
- На роботі-пилососі натисніть і утримуйте кілька секунд кнопку «Домашня сторінка», доки робот не подасть звуковий сигнал, а кнопки змінять частоту блимання.
- На дисплеї з'явиться пристрій, натисніть на нього.
- Введіть пароль Wi-Fi, до якого підключено мобільний пристрій, і виберіть «Далі». Пам'ятайте, що частота мережі Wi-Fi має бути 2,4 ГГц.
- Дочекайтеся завершення підключення.

Режим підключення вручну:

- Завантажте програму Cecotec із Google Play або App Store або відскануйте QR-код на своєму роботі-пилососі.
- Якщо ви використовуєте його вперше, зареєструйте обліковий запис. Якщо ні, увійдіть.
- У програмі натисніть символ «+» у верхньому правому куті та опцію «Додати пристрій».
- На роботі-пилососі натисніть і утримуйте кілька секунд кнопку «Домашня сторінка», доки робот не подасть звуковий сигнал, а кнопки змінять частоту блимання.
- Натисніть на робота, який ви використовуєте.
- Введіть свій домашній пароль Wi-Fi. Пам'ятайте, що частота мережі Wi-Fi має бути 2,4 ГГц.
- Виконуйте кроки, показані в додатку, доки процес зв'язування не завершиться.

Перше використання

- Після того, як робот-пилосос і база автоочищення встановлені, перед першим прибиранням виконайте наведені нижче дії.
- Перш за все, повністю зарядіть робот-пилосос. Рекомендується залишити робота заряджатися протягом ночі.

- Після повної зарядки він може виконати перший цикл прибирання та зберегти першу карту. Для цього натисніть кнопку Старт/Пауза в додатку, і робот нанесе карту вашого будинку, щоб продовжити прибирання в режимі по краям та зигзагом.
- Якщо ваш дім дуже великий і у робота-пилососа розрядився акумулятор, він повернеться до бази автоочищення, збереже як повні, так і неповні карти, а після зарядки він продовжить прибирання з місця, на якому було зупинено, доки не буде нанесено на карту всю поверхню для прибирання. Робот-пилосос постійно створює карту, тому він адаптується індивідуально та персоналізовано до особливостей кожного будинку, постійно удосконалюючи свою карту.

Про базу автоочищення

- База автоочищення включає функцію завантаження та очищення, а також новий мішок для утилізації бруду. Після очищення робот автоматично повернеться на базу автоочищення для підзарядки. База автоматично очистить резервуар для бруду відповідно до розкладу очищення, вибраного в додатку.
- Якщо робот-пилосос заряджається на базі автоочищення, то ви можете примусово змусити робота самостійно провести очищення. Для цього натисніть у своїй програмі опцію автоочищення.

3. ЕКСПЛУАТАЦІЯ

Кнопки робота-пилососа

Автоматичний режим

- Натисніть кнопку «Пуск/Пауза» на роботі-пилососі або виберіть її в додатку, щоб він почав прибирання автоматично в режимі по краях, а потім виконайте цикл прибирання впорядкованим зигзагом, при цьому він також розпізнає, які ділянки були очищені, а які ні. Робот-пилосос автоматично планує маршрут під час прибирання.
- Якщо ви керуєте роботом-пилососом вручну в цьому режимі, робот перерахує маршрут, щоб він міг проходити через уже очищені ділянки. Щоб забезпечити ефективне прибирання, не використовуйте робот-пилосос вручну під час автоматичного прибирання.
- Завдяки технології Total Surface 2.0, якщо заряд батареї розряджається під час циклу прибирання, робот-пилосос швидко повернеться на зарядну базу автоматично, а після повної зарядки продовжить процес прибирання з тієї ж точки.
- Під час прибирання робот-пилосос ненадовго зупиниться, щоб оцінити територію та розрахувати маршрут прибирання (ця зупинка буде змінюватись залежно від умов будинку).

Повернутися на базу

- Натисніть кнопку «Назад додому» на роботі-пилососі або в додатку, щоб відправити робот-пилосос на базу автоочищення. Робот-пилосос припинить пилососити, поки не досягне бази.
- Цей режим можна активувати під час будь-якого циклу прибирання.
- Завдяки функції запам'ятовування карти та інтелектуальній функції «Повернення додому» робот-пилосос повертатиметься до бази автоочищення найкоротшим шляхом.
- Після завершення циклу прибирання або коли заряд батарея розряджається, завдяки технології TotalSurface 2.0 робот-пилосос автоматично повернеться до бази, щоб уникнути розрядження батареї. Коли робот перезарядиться, він продовжить прибирання з того місця, на якому зупинився.

Примітка

Робот-пилосос не зможе повернутися на базу автоочищення, якщо він не може легко отримати до неї доступ. Якщо це станеться, вручну помістіть його на базу автоочищення.

Функції

Пауза

Коли робот-пилосос працює, натисніть кнопку Пуск/Пауза на роботі-пилососі або виберіть її в додатку, щоб призупинити процес прибирання. Натисніть кнопку Пуск/Пауза на роботі-пилососі або в додатку, щоб відновити процес прибирання.

Режим очікування

- Робот-пилосос автоматично перейде в режим очікування після 10 хвилин бездіяльності.
- Натисніть кнопку «Пуск/Пауза» на роботі-пилососі або в програмі, щоб активувати її знову.

Режими прибирання

- Робот-пилосос включає різні режими та функції, які можна перемикати з програми.
- Крім того, у кожному режимі прибирання в додатку ви зможете вибрати режим ТУРБО для килимів, який активує максимальну потужність всмоктування, коли робот-пилосос виявляє килим, і параметр x2, який дозволяє вибраний режим прибирання подвоїти.

Режим повноцінного прибирання

- Виберіть цей режим, щоб виконати глибоке прибирання вашого будинку. Робот-пилосос буде прибирати в режимі по краях і продовжуватиме зигзагоподібні рухи по горизонталі та вертикалі. Потім він повернеться на базу автоочищення.
- Щоб активувати цей режим, виберіть у програмі опцію повноцінного прибирання.

Режим по краях

- Коли вибрано цей режим, робот-пилосос буде прибирати вздовж стін і навколо меблів (наприклад, ніжки столу чи стільця).
- Натисніть режим прибирання по краях у програмі.

Спіральний режим

- Коли цей режим увімкнено, робот-пилосос ретельно прибирає певну ділянку. Він почне прибирання в певній точці та буде рухатися назовні спіральним рухом, а потім знову повернеться до початкової точки спіральним рухом усередину.
- Після завершення роботи робот-пилосос повернеться безпосередньо до бази автоочищення.
- Перед використанням цього режиму помістіть його в місце, яке ви хочете очистити.
- Виберіть режим спірального очищення в додатку.

Режим квадратної спіралі

- Коли цей режим увімкнено, робот-пилосос буде ретельно прибирати певну ділянку. Він почне прибирання в певній точці та рухатиметься назовні квадратно-спіральним рухом, а потім повернеться до початкової точки квадратно-спіральним рухом усередину.
- Після завершення роботи робот-пилосос повернеться безпосередньо до бази автоочищення
- Перед використанням цього режиму помістіть його в місце, яке ви хочете очистити.
- Виберіть режим спірального очищення в додатку.

Режим миття підлоги

1. Прикріпіть швабру до кронштейна, а останній до резервуара для води. Наповніть резервуар для води.
2. Вставте резервуар для води в робот-пилосос і виберіть режим та рівень очищення в додатку: вимкнено, низький, середній або високий.
3. Після того, як ви виберете потрібний рівень очищення, робот-пилосос запустить функцію Все в одному, щоб пилососити, чистити та мити підлогу одночасно завдяки резервуару для води.

Примітка

- Якщо ви хочете помити шваброю, не наповнюйте резервуар водою.
- Щоб забезпечити ідеальне чищення з самого початку, рекомендується рівномірно змочити швабру водою перед тим, як прикріпити її до резервуара для води. Також рекомендується прати швабру після кожного використання.

- Рекомендується бути присутнім, коли робот-пилосос чистить.
- Коли робот-пилосос повернеться на базу автоочищення, швабру потрібно зняти. Не залишайте робот-пилосос заряджатися з зібраною шваброю.

Ручний режим
Робот-пилосос можна переміщати вручну, вибравши в додатку ручний режим і використовуючи клавіші зі стрілками.

Повернутися додому
Натисніть кнопку «Повернутися додому» на роботі-пилососі або в додатку, щоб відправити робота на базу автоочищення під час будь-якого режиму прибирання. Робот-пилосос припинить пилососити, доки не досягне бази автоочищення

Режим точкового прибирання

- Виберіть цей режим, якщо ви хочете ретельно очистити певну точку на карті, використовуючи максимальну потужність робота-пилососа. Робот-пилосос очищатиме площу 1,6 м x 1,6 м зигзагоподібно та повертатиметься безпосередньо на базу автоочищення після завершення роботи. Робот-пилосос буде прибирати лише вибрану на карті територію; отже, він піде до зазначеної зони та повернеться до бази автоочищення після прибирання.
- Щоб активувати цей режим, виберіть у додатку опцію точкового прибирання.

Рівень потужності
Виберіть рівень потужності в додатку, щоб керувати потужністю всмоктування робота-пилососа під час прибирання. Існує чотири рівні потужності всмоктування: Вимк., Еко, Нормальний і Турбо.

Графік прибирання

- Щоб полегшити прибирання, робот-пилосос має функцію, яка дозволяє щоденно програмувати його з програми. Відповідно до налаштування, робот-пилосос автоматично почне прибирання у вибрані дні в потрібний час.
- Перш ніж налаштувати час і параметри робота-пилососа, переконайтеся, що він увімкнений.

Швидкі режими очищення
Крім того, робот-пилосос вже має попередньо вибрані режими швидкого прибирання, в яких ви можете визначити область прибирання та налаштування та зберегти свій вибір. Таким чином, просто вибравши режим швидкого прибирання, який ви бажаєте використовувати, робот-пилосос автоматично прибиратиме, як визначено в цьому режимі.

Інші функції
Функція «Не турбувати».
Можна вибрати часовий проміжок режиму «Не турбувати», щоб контролювати роботу робота-пилососа, і його можна змінити або скасувати з програми. Протягом встановленого часу робот-пилосос вимикає функції автоматичного, постійного прибирання та таймера.

Функція редагування карти

- Ця функція дозволяє редагувати створені карти: перейменовувати зони очищення, розділяти або об'єднувати області, а також редагувати режим очищення, потужність всмоктування та рівень чищення в кожній вибраній області.
- Ви також можете обмежити зони, позначивши на карті конкретні області, які ви не хочете, щоб робот-пилосос прибирав. На карті можна вибрати більше однієї забороненої зони.

Функція локації робота-пилососа
Дозволяє знайти робота-пилососа на карті.

4. ОЧИЩЕННЯ ТА ОБСЛУГОВУВАННЯ

Очищення основної щітки

- Основна щітка обертається на високій швидкості та допомагає проштовхувати бруд у всмоктувальний отвір.
- Ця щітка контактує з підлогою, а отже, з брудом, тому може з часом зношуватися, що негативно впливає на ефективність прибирання. З цієї причини рекомендується замінити основну щітку через максимум 320 годин або менше.
- Злегка натисніть на виступи основної щітки, щоб відкрити відсік основної щітки та вийняти її. Мал. 11
- Видаліть волосся, ворсинки та інший бруд, що потрапив у щітку та навколо стрижнів, за допомогою самоочисної щітки. Мал. 12
- Очистіть всмоктувальний канал робота-пилососа.
- Встановіть на місце основну щітку та її раму.

Рекомендація:
Рекомендується чистити основну щітку раз на тиждень за допомогою самоочисної щітки.

Бічна щітка. Мал. 13
Бічна щітка має багато щетинок, які виштовхують бруд у всмоктувальний отвір і ретельно очищають краї та кути. Ця щітка може з часом зношуватися, що негативно вплине на ефективність очищення.

Рекомендація:

- Рекомендується чистити бічну щітку раз на тиждень за допомогою самоочисної щітки.
- Зніміть бічну щітку, потягнувши її назовні, і регулярно очищайте її.

Рекомендація:
Щоб забезпечити ідеальне очищення, рекомендується міняти бічну щітку кожні 3 місяці (залежно від частоти та типу використання).

Резервуар для води. Мал 14:

- Зніміть резервуар для води.
- Відкрийте кришку резервуара для води та очистіть його.
- Зніміть фільтр і тримач фільтра, як показано на малюнку 14.
- Використовуйте самоочисну щітку, щоб очистити внутрішню частину резервуара для води.
- Ви можете очистити відсік для пилу водою, не занурюючи резервуар. Переконайтеся, що резервуар повністю сухий перед повторним встановленням, щоб вода не потрапила на двигун і не пошкодила робот-пилосос.
- Знову встановіть резервуар для води на робот-пилосос.

Високоефективний фільтр. Мал. 15:
- Високоефективний фільтр виготовлено з волокон, які допомагають уловлювати частинки пилу, пилових кліщів. Дуже важливо періодично очищати фільтр, щоб запобігти накопиченню цих частинок у фільтрі, що спричиняє втрату ефективності. Таке обслуговування зручно проводити раз на тиждень.
- Замінюйте високоефективний фільтр кожні 3 місяці, залежно від частоти та типу використання.

Рекомендація:
Ви можете видалити бруд з високоефективного фільтра маленькою щіткою або обережно потрусити фільтр, щоб видалити пил. Високоефективний фільтр не можна мити.

Первинний сітчастий фільтр і губчастий фільтр
Система фільтрації представлена основним сітчастим фільтром і губчастим фільтром, розташованими поруч з високоефективним фільтром. Рекомендується замінити їх після максимум 160 годин використання або коли вони зношені внаслідок експлуатації.

Рекомендація:
Бруд можна видалити маленькою щіточкою або обережно струшувати, щоб пил впав. Ви також можете використовувати теплу воду без миючих засобів для отримання кращих результатів. Перед повторним встановленням завжди переконайтеся, що деталі повністю сухі; інакше волога може потрапити на двигун робота-пилососа та пошкодити його.

Очищення датчиків падіння
Використовуйте чисту, суху та м'яку тканину, щоб витерти пил із датчиків падіння, розташованих у нижній частині робота-пилососа.

Датчики. Мал.16:
- Робот-пилосос має різні типи датчиків, наприклад, датчики наближення, які дозволяють роботу рухатися, виявляючи перешкоди, або датчики виявлення падіння, які допомагають роботу виявляти схили або можливі щілини/нерівності, як-от сходи. Ці датчики постійно контактують із частинками пилу, тому з часом можуть псуватися, спричиняючи можливі помилки навігації.
- Рекомендується очищати всі датчики робота-пилососа кожні 35 годин використання або рідше за допомогою м'якої сухої тканини.

Зарядна база. Мал. 17:
Так само база автоочищення включає в себе зарядні термінали і зону передачі сигналу.Використовуйте чисту, суху та м'яку тканину, щоб витерти пил із цих ділянок.

Зарядка та заміна акумулятора
- Щоб продовжити термін служби батареї, залишайте робот-пилосос заряджатися на підставці, яка автоматично заряджається, коли він не використовується.
- Вийміть акумулятор і зберігайте його в безпечному, сухому місці, якщо робот-пилосос не використовуватиметься протягом тривалого часу.
- Щоб замінити батарею, виконайте наведені нижче інструкції:

1. Відкрутіть гвинти на нижньому корпусі, зніміть корпус і вийміть батарею.
2. Вставте новий акумулятор.
3. Встановіть батарею та нижню частину корпусу на місце та знову затягніть гвинти.

5. УСУНЕННЯ НЕСПРАВНОСТЕЙ

Проблема	Можлива причина та рішення
Робот-пилосос не вмикається або не прибирає.	Робот-пилосос не працює, коли акумулятор розряджений. Дозвольте йому зарядитися перед експлуатацією.
	Кімнатна температура нижче 0 °C або вище 40 °C.
Робот-пилосос не може заряджатися або повертатися на базу автоочищення.	Біля бази автоочищення занадто багато перешкод. Перемістіть базу автоочищення в зону, вільну від перешкод.
	Очистіть зарядні клеми як бази, так і робота-пилососа.
	Переконайтеся, що робот-пилосос увімкнено.
	Робот-пилосос знаходиться занадто далеко від бази автоочищення. Помістіть його ближче і спробуйте ще раз.
Робот-пилосос не працює належним чином	Вимкніть робот-пилосос і увімкніть його знову.
	Скиньте налаштування робота-пилососа, натиснувши збоку на кнопку скидання налаштувань.
Робот-пилосос видає дивний шум під час роботи.	Основна щітка, бічна щітка або всеспрямоване колесо заблоковані або заплутані. Зупиніть робот-пилосос і почистіть їх.
Робот-пилосос прибирає неефективно або не прибирає весь бруд.	Резервуар заповнений. Очистіть його та очистіть високоефективний фільтр, якщо він заблокований.
	Високоефективний фільтр заблокований. Очистіть його.
	Основна щітка заблокована або заплутана. Очистіть її.

Робот-пилосос не зміг підключитися до мережі Wi-Fi.	Поганий сигнал Wi-Fi. Переконайтеся, що робот-пилосос розташований в зоні з хорошим сигналом Wi-Fi.
	З'єднання Wi-Fi нестабільне. Перезавантажте маршрутизатор, перевірте, чи є оновлення програми, і повторіть спробу. Цей робот-пилосос підтримує лише діапазон 2,4 ГГц, BLE 5.0.
	Переконайтеся, що мобільні дані вашого пристрою відключені, щоб покращити процес зв'язування.
Робот-пилосос не виконав заплановане завдання з прибирання.	Перевірте, чи робот-пилосос знаходиться в сплячому режимі, і змініть режим. Цю опцію можна знайти в загальних налаштуваннях робота-пилососа, Ви можете визначити часові проміжки, в яких робот не буде виконувати заплановані завдання з прибирання в режимі сну.
	Забезпечте належне підключення робота-пилососа до Wi-Fi: ви не зможете проводити заплановане прибирання без підключення та з низьким зарядом акумулятора.
Робот-пилосос не повертається на базу автоочищення після точкового прибирання або після зміни початкового положення.	Робот-пилосос відобразить та розрахує новий маршрут після запуску в режимі точкового прибирання або після зміни початкового положення.
	Якщо база знаходиться дуже далеко від робота-пилососа, він не зможе повернутися на неї автоматично. Виконайте ручне переміщення робота-пилососа на базу автоочищення.
Робот-пилосос не відновлює прибирання.	Переконайтеся, що робот-пилосос не знаходиться в сплячому режимі, оскільки він не відновить прибирання в цьому режимі.
	Він не відновить прибирання, якщо його перемістять вручну на базу.

Робот-пилосос завжди в автономному режимі.	Переконайтеся, що робот-пилосос успішно підключений до мережі 2,4 ГГц, BLE 5.0 і завжди в зоні з хорошим сигналом Wi-Fi.
З'єднання між смартфоном та роботом-пилососом не вдалося.	Переконайтеся, що робот-пилосос та база автоочищення знаходяться в районі з хорошим сигналом Wi-Fi, скиньте налаштування маршрутизатора та повторіть спробу з'єднання.

База автоочистки

Проблема	Можлива причина та рішення
База автоочищення блимає червоним кольором	Мішок для збору бруду не встановлено або встановлено неправильно. Перевірте, чи мішок для збору бруду правильно встановлений.
	Мішок для збору бруду заповнений, або канал збору бруду заблокований. Перевірте, чи не заповнений мішок для збору бруду, і якщо так, замініть його новим. Якщо проблема не зникає, перевірте, чи сторонні предмети не заблокували канал збору бруду бази автоочищення. Якщо так, відкрутіть прозору кришку та усуньте перешкоду.
	Не запускається вентилятор бази автоочищення. Часте прибирання пилу може призвести до перегріву корпусу вентилятора або його поломки. Рекомендується почекати 30 хвилин перед відновленням використання.
Жоден з індикаторів не світиться	Відсутнє джерело живлення або пошкоджена вилка. Переконайтеся, що база автоочищення під'єднана до електромережі, а вилка не пошкоджена. У разі пошкодження зверніться до офіційної служби технічної підтримки Cecotec.

6. ТЕХНІЧНІ ХАРАКТЕРИСТИКИ

Продукт: Conga 8290 Immortal Ultra Power Home X-Treme
Номер товару: 08612

Напруга: 19V DC 1A
Літій-іонний акумулятор
Номінальна ємність: 14,4 В ~ 5200 мАг
З'єднання Wi-Fi: Wi-Fi IEEE 802.11 b/g/n 2,4 ГГц
Максимальна потужність передачі: 20 дБм

Товар: База автоочищення
Вхід: 220-240 В - 50/60 Гц
Вихід: 19 В постійного струму, 1,2 А
Потужність: 1000 Вт

*Технічні характеристики можуть змінюватися без попереднього повідомлення з метою покращення якості продукції.
Зроблено в Китаї | Розроблено в Іспанії

7. УТИЛІЗАЦІЯ СТАРИХ ЕЛЕКТРИЧНИХ ТА ЕЛЕКТРОННИХ ПРИЛАДІВ

Цей символ вказує на те, що відповідно до чинних норм виріб та/або батареї необхідно утилізувати окремо від побутових відходів. Коли термін придатності цього продукту закінчиться, ви повинні утилізувати елементи/батареї/акумулятори та віднести їх до пункту збору, призначеного місцевими органами влади.
Щоб отримати детальну інформацію про найбільш прийнятний спосіб утилізації електричного та електронного обладнання та/або батарей, споживачі повинні звернутися до місцевих органів влади.
Дотримання наведених вище вказівок допоможе захистити навколишнє середовище.

8. ГАРАНТІЯ ТА ТЕХНІЧНА ПІДТРИМКА

Cecotec несе відповідальність перед кінцевим користувачем або споживачем за будь-яку невідповідність, яка існує на момент поставки продукту відповідно до положень, умов і термінів, установлених застосовними правилами.
Рекомендується, щоб ремонт проводився кваліфікованим персоналом.
Якщо в будь-який момент ви виявите будь-яку проблему з вашим продуктом або матимете будь-які сумніви, не соромтеся зв'язатися з офіційною службою технічної підтримки Cecotec за номером +34 963 210 728.

9. АВТОРСЬКЕ ПРАВО

Права інтелектуальної власності на тексти цього посібника належать CECOTEC INNOVACIONES, S.L. Всі права захищені. Вміст цієї публікації не можна, повністю або частково, відтворювати, зберігати в пошуковій системі, передавати або поширювати будь-якими засобами (електронними, механічними, фотокопіюванням, записом або подібними) без попереднього дозволу CECOTEC INNOVACIONES, S.L.

10. ДЕКЛАРАЦІЯ ВІДПОВІДНОСТІ

Cecotec Innovaciones цим заявляє, що цей робот-пилосос, модель 08612_Conga 8290 Immortal Ultra Power Home X-Treme, відповідає Директиві щодо радіообладнання 2014/53/EU.

Повний текст Декларації відповідності ЄС можна знайти на веб-сайті: https://cecotec.es

ИНСТРУКЦИИ ПО ТЕХНИКЕ БЕЗОПАСНОСТИ

Перед использованием прибора внимательно прочтите эти инструкции. Сохраните это руководство для использования в будущем или для новых пользователей.

- Этот прибор следует использовать в соответствии с инструкцией по эксплуатации. Компания Cecotec не несет ответственности за любые убытки или травмы, вызванные ненадлежащим использованием.
- Убедитесь, что напряжение в сети соответствует напряжению, указанному на паспортной табличке прибора, и что розетка заземлена.
- Регулярно проверяйте кабель питания на наличие видимых повреждений, особенно кабель, вилку и корпус зарядного устройства.
- Если кабель поврежден, его должна отремонтировать официальная служба технической поддержки Cecotec во избежание какой-либо опасности.
- Этот прибор предназначен исключительно для домашнего использования. Он не подходит для коммерческого или промышленного использования.
- Не пытайтесь ремонтировать устройство самостоятельно. Обратитесь в официальную службу технической поддержки Cecotec для получения консультации.
- Не используйте прибор для уборки жидкостей, воспаленных спичек, окурков, горячей золы или на мокрых поверхностях.
- Не используйте прибор на бетоне, асфальте или других неровных поверхностях.
- Прекратите использование прибора, если вы заметили необычный звук или почувствовали температуру выше обычной.
- Не закрывайте отверстия прибора или поток воздуха.

- Держите отверстия свободными от любых предметов и не блокируйте их одеждой или пальцами.
- Выключите прибор и отсоедините его от электросети, если Вы не собираетесь пользоваться прибором в течение длительного периода времени, перед очисткой или ремонтом, перед подсоединением компонентов и перед извлечением батареи.
- Потяните за вилку, а не за кабель, чтобы отсоединить его от розетки.
- ПРЕДУПРЕЖДЕНИЕ: Устройство имеет вращающиеся части, которые могут представлять риск защемления. Будьте крайне осторожны.
- Не погружайте кабель, вилку или какую-либо часть прибора в воду или какую-либо другую жидкость и не подвергайте электрическое соединение воздействию воды.
- Убедитесь, что ваши руки сухие, прежде чем брать вилку или включать прибор.
- Этим устройством могут пользоваться дети младше 8 лет и лица с ограниченными физическими, сенсорными или умственными способностями или без опыта и знаний, если они находятся под наблюдением или получили инструкции по безопасному использованию устройства и понимают опасность.
- Дети не должны играть с устройством.
- Дети без присмотра не должны производить очистку и техническое обслуживание.
- Никогда не прикасайтесь к кабелю или розетке мокрыми руками.
- Не подвергайте устройство воздействию прямых солнечных лучей, огня, воды или влаги.
- Не садитесь и не кладите на устройство острые или тяжелые предметы.
- Перед использованием робота-пылесоса подготовьте помещение и проконтролируйте процесс уборки. Для

этого уберите с пола предметы и кабели, которые могут повлиять на работу пылесоса.

- Держите устройство подальше от одежды, штор и подобных материалов.
- Всегда устанавливайте прибор на ровную и устойчивую поверхность.
- Не ставьте его на неустойчивые поверхности, с которых он может упасть (например, столы и стулья).
- Перед началом работы убедитесь, что все соединения пылесоса и зарядной базы находятся в хорошем состоянии.
- Избегайте работы пылесоса при очень высоких или низких температурах.
- Прибор можно использовать только с аккумулятором и зарядной базой, поставляемыми вместе с прибором, или с совместимыми зарядными устройствами, одобренными Cecotec.
- Неперезаряжаемые батареи нельзя перезаряжать.
- Перед очисткой или обслуживанием убедитесь, что устройство не подключено к розетке.
- Перед очисткой убедитесь, что зарядная база не подключена к розетке.

ИНСТРУКЦИИ ПО БАТАРЕЕ

- Этот прибор содержит литий-ионный аккумулятор. Не сжигайте и не подвергайте его воздействию высоких температур, поскольку он может взорваться.
- При экстремальных условиях батареи могут потечь. Если это так, не прикасайтесь к жидкости.
- Если попала жидкость на кожу, немедленно промойте ее водой с мылом.
- Если жидкость попала в глаза, немедленно промойте

чистой водой в течение минимум 10 минут и обратитесь к врачу.

- Надевайте перчатки во время работы с аккумулятором или элементами и немедленно утилизируйте их в соответствии с местными правилами.
- Избегайте контакта между батареями и небольшими металлическими предметами, такими как скрепки, монеты, ключи, гвозди и шурупы.
- Никогда не заменяйте зарядное устройство на другое.
- Батареи необходимо извлечь из прибора для безопасной утилизации.
- Храните батареи в недоступном для детей месте, если они могут проглотить.
- Проглатывание батареек может привести к ожогам, перфорации мягких тканей и смерти. Это может вызвать серьезные ожоги в течение двух часов после проглатывания.
- При проглатывании батарейки немедленно обратитесь за медицинской помощью.
- ПРЕДУПРЕЖДЕНИЕ. Для зарядки аккумулятора используйте только съемный блок питания, поставляемый вместе с устройством.
- Клеммы питания аккумуляторов не должны подвергаться короткому замыканию.
- Если прибор планируется хранить в течение длительного времени, желательно извлечь батареи.
- Батареи должны быть вставлены в правильном положении. Заменяя батареи, проверяйте полярность.

1. ДЕТАЛИ И КОМПОНЕНТЫ

Рис. 1.1:
1. Кнопка Домой
2. Кнопка Пуск/Пауза
3. Лазер
4. Кнопка сброса настроек
5. Бампер
6. Верхняя крышка
7. Кнопка разблокировки резервуара для воды
8. Датчики падения
9. Боковая щетка
10. Ведущие колеса
11. Резервуар для воды
12. Зарядные терминалы
13. Всенаправленное колесо
14. Основная щетка
15. Аккумулятор

Аксессуары для робота-пылесоса. Рис. 1.2:
1. База автоочистки
2. Кабель питания
3. Кронштейн со шваброй
4. Инструкция по эксплуатации
5. Самоочищающаяся щетка
6. Боковая щетка
7. Мешок для мусора
8. Запасная швабра

База автоочистки. Рис. 2:
1. Кабель питания
2. Мешок для мусора
3. Крышка
4. Светодиодный индикатор
5. Зарядные терминалы
6. Канал сбора грязи

Резервуар для воды. Рис. 3:
1. Крышка высокоэффективного фильтра
2. Губчатый фильтр
3. Высокоэффективный фильтр

4. Зарядные терминалы
5. Вход воды
6. Резервуар для воды
7. Кнопка крепления кронштейна
8. Кронштейн для швабры
9. Швабра

Примечание
Графические изображения в настоящем руководстве являются схематическими изображениями и могут не совсем соответствовать реальному виду прибора.

2. ПЕРЕД ИСПОЛЬЗОВАНИЕМ

- Этот робот-пылесос содержит упаковку, предназначенную для защиты при транспортировке. Извлеките робота-пылесоса из коробки. Храните оригинальную коробку и другие элементы в надежном месте, поскольку это предотвратит повреждение изделия во время транспортировки в будущем. При утилизации оригинальной упаковки убедитесь, что все упаковочные материалы переработаны соответствующим образом.
- Убедитесь, что все детали и компоненты доступны в комплекте и в хорошем состоянии. Если какая-либо деталь отсутствует или не в хорошем состоянии, немедленно обратитесь в официальную службу технической поддержки Cecotec.

Предупреждение

- Уберите все предметы вокруг пылесоса, такие как одежда, бумага, кабели, шторы или другие хрупкие предметы, которые могут заблокировать или замедлить работу пылесоса. Рис. 4
- Если комната, которую нужно убрать, расположена вблизи балкона или лестницы, следует установить физический барьер, чтобы предотвратить падение и повреждение робота-пылесоса, что в свою очередь обеспечит безопасную работу. Рис. 5
- Не используйте робот-пылесос для уборки жидкостей. Рис. 6
- Прямое воздействие солнечного света или мощные световые контрасты могут повлиять на правильную работу датчиков. При воздействии робот-пылесос остановится. Переместите его в другое место, чтобы начать новый цикл уборки.
- Пожалуйста, обратите внимание, что общая высота робота-пылесоса составляет 9,3 см, а датчики расположены внизу, поэтому желательно предотвратить доступ ко всем участкам ниже 9,3 см, чтобы не повредить лазер.

Установка робота-пылесоса и базы автоочистки

1. Разместите базу автоочистки у стены и оставьте минимум 1,5 метров свободного пространства спереди и по 0,5 метра по бокам. Рис. 7
2. Включите базу автоочистки в розетку. Чтобы предотвратить несчастные случаи, намотайте и осторожно храните оставшийся кабель.
3. Установите боковую щетку. Рис. 8
4. Удерживайте кнопку Пуск/Пауза несколько секунд.
5. Когда индикатор загорится, поместите робот-пылесос на базу автоочистки и убедитесь, что зарядные клеммы работа совпадают с клеммами базы. Если индикатор мигает синим цветом, это означает, что аккумулятор заряжен не полностью. Чтобы обеспечить максимальное время уборки, подождите, пока индикатор не загорится синим, так как это указывает на то, что аккумулятор полностью заряжен и робот-пылесос готов к уборке. Рис. 9

Примечание

- Если батарея разряжена, отнесите робот-пылесос на базу автоочистки. Робот-пылесос может не включаться, если батарея слишком низкая.
- Робот-пылесос автоматически включится, если его поместят на базу автоочистки.
- Робот-пылесос нельзя отключить во время подзарядки.

Установка резервуара для воды. Рис. 10

- Откройте силиконовую крышку резервуара для воды и осторожно заполните резервуар, избегая пролития.
- Убедитесь, что крышка хорошо закрыта. Никогда не погружайте резервуар в воду или в другие жидкости.
- Установите швабру на кронштейн для швабры.
- Чтобы установить резервуар на робот-пылесос, соблюдайте направление, показанное на рисунке 10, и вручную нажмите на выступ и сдвиньте его в правильное положение. Вы услышите щелчок, когда он будет должным образом закреплен.
- Установите кронштейн швабры, соблюдая направление, показанное на рисунке 10.

Рекомендации

- Не рекомендуется использовать функцию уборки впервые.
- Не используйте функцию мойки, если робот-пылесос не находится под наблюдением.
- Для снятия кронштейна швабры нажмите кнопку разблокировки и потяните ее наружу.
- Снимите кронштейн швабры, когда робот-пылесос заряжается или не используется.
- При необходимости добавьте несколько капель моющего средства в воду, если оно не вызывает коррозию.

- Чрезмерное использование чистящих средств может заблокировать выход воды.
- Чтобы добиться идеальной чистки, рекомендуется увлажнить швабру перед использованием.

Соединение Wi-Fi и мобильное приложение

Чтобы подключить ваш робот-пылесос к мобильному телефону, вам нужно будет выполнить следующие действия.

Режим автоматического сканирования

- Загрузите приложение Cecotec из Google Play или App Store или отсканируйте QR-код на своём роботе-пылесосе.
- Если вы используете его впервые, зарегистрируйте аккаунт. Если нет, войдите.
- В приложении щелкните символ «+» в правом верхнем углу и выберите «Добавить устройство».
- На роботе-пылесосе нажмите и удерживайте несколько секунд кнопку «Домашняя страница», пока робот не подаст звуковой сигнал, а кнопки изменят частоту мигания.
- На дисплее появится устройство, нажмите на него.
- Введите пароль Wi-Fi, к которому подключено мобильное устройство, и выберите Далее. Помните, что частота Wi-Fi должна быть 2,4 ГГц.
- Дождитесь завершения подключения.

Режим подключения вручную:

- Загрузите приложение Cecotec из Google Play или App Store или отсканируйте QR-код на своём роботе-пылесосе.
- Если вы используете его впервые, зарегистрируйте аккаунт. Если нет, войдите.
- В приложении щелкните символ «+» в правом верхнем углу и выберите «Добавить устройство».
- На роботе-пылесосе нажмите и удерживайте несколько секунд кнопку «Домашняя страница», пока робот не подаст звуковой сигнал, а кнопки изменят частоту мигания.
- Нажмите на робота, которого вы используете.
- Введите домашний пароль Wi-Fi. Помните, что частота Wi-Fi должна быть 2,4 ГГц.
- Выполните шаги, показанные в приложении, пока процесс связывания не завершится.

Первое использование

- После того, как робот-пылесос и база автоочистки установлены, перед первой уборкой выполните следующие действия.

- Прежде всего, полностью зарядите робот-пылесос. Рекомендуется оставить робота заряжаться в течение ночи. После полной зарядки он может выполнить первый цикл уборки и сохранить первую карту. Для этого нажмите кнопку Старт/Пауза в приложении, и робот нанесет карту вашего дома, чтобы продолжить уборку в режиме по краям и зигзагу.
- Если ваш дом очень велик и у робота-пылесоса разрядился аккумулятор, он вернется к базе автоочистки, сохранит как полные, так и неполные карты, а после зарядки он продолжит уборку с места, на котором была остановлена, пока не будет нанесена на карту вся поверхность для уборки. Робот-пылесос постоянно создает карту, поэтому адаптируется индивидуально и персонализировано к особенностям каждого дома, постоянно совершенствуя свою карту.

О базе автоочистки

- База автоочистки включает функцию загрузки и очистки, а также новый мешок для утилизации грязи. После очистки робот автоматически вернется на базу автоочистки для подзарядки. База автоматически очистит резервуар для грязи в соответствии с расписанием очистки, выбранным в приложении.
- Если робот-пылесос заряжается на базе автоочистки, то вы можете принудительно заставить его самостоятельно произвести очистку. Для этого нажмите в своей программе опцию автоочистки.

3. ЭКСПЛУАТАЦИЯ

Кнопки робота-пылесоса

Автоматический режим

- Нажмите кнопку Пуск/Пауза на роботе-пылесосе или выберите режим в приложении, чтобы робот-пылесос начал уборку автоматически в режиме по краям, а затем выполните цикл уборки упорядоченным зигзагом, при этом он также распознает, какие участки были очищены, а какие нет. Робот-пылесос автоматически планирует маршрут уборки во время работы.
- Если в этом режиме вы управляете роботом-пылесосом вручную, робот перечислит маршрут, чтобы он мог пройти через уже очищенные участки. Чтобы обеспечить эффективную уборку, не используйте робот-пылесос вручную при автоматической уборке.
- Благодаря технологии Total Surface 2.0, если заряд батареи разряжается во время цикла уборки, робот-пылесос быстро вернется на базу автоочистки, после полной зарядки продолжит процесс уборки с той же точки.
- Во время уборки робот-пылесос остановится на короткое время, чтобы оценить территорию и рассчитать маршрут уборки (эта остановка будет изменяться в зависимости от условий дома).

Вернуться на базу

- Нажмите кнопку Домой на роботе-пылесосе или в приложении, чтобы отправить робот-пылесос на базу автоочистки. Робот-пылесос прекратит пылесосить, пока не достигнет базы.
- Этот режим можно активировать во время любого цикла уборки.
- Робот-пылесос будет возвращаться в зарядную базу кратчайшим путем благодаря функции запоминания карты и функции умного возвращения домой.
- После завершения цикла уборки или когда батарея разряжается, благодаря технологии TotalSurface 2.0 робот-пылесос автоматически вернется на базу во избежание разрядки батареи. Когда робот перезарядится, он продолжит уборку с того места, где остановился.

Примечание

Если нет хорошего доступа к базе автоочистки, робот-пылесос не сможет вернуться туда. Если это произойдет, поместите его вручную на базу.

Функции

Пауза

Когда робот-пылесос работает, нажмите кнопку Пуск/Пауза на роботе-пылесосе или выберите функцию в приложении, чтобы остановить процесс уборки. Нажмите кнопку Пуск/Пауза на роботе-пылесосе или в приложении, чтобы восстановить процесс уборки.

Режим ожидания

- Пылесос автоматически перейдет в режим ожидания после 10 минут бездействия.
- Нажмите кнопку «Пуск/Пауза» на роботе-пылесосе или в программе, чтобы активировать его снова.

Режимы уборки

- Робот-пылесос включает в себя различные режимы и функции, которые можно переключать из программы.
- Кроме того, в каждом режиме уборки в приложении можно выбрать режим ТУРБО для ковров, который активирует максимальную мощность всасывания, когда робот-пылесос обнаруживает ковер, и параметр x2, позволяющий выбранный режим уборки удвоить.

Режим полноценной уборки

- Выберите этот режим, чтобы выполнить глубокую уборку вашего дома. Робот-пылесос будет убираться в режиме по краям и будет продолжать зигзагообразные движения по горизонтали и вертикали. Затем он вернется на базу автоочистки.

- Чтобы включить этот режим, выберите в приложении опцию полной уборки.

Режим по краям

- При выборе этого режима робот-пылесос будет убирать вдоль стен и вокруг мебели (например, ножки стола или стула).
- Нажмите на режим уборки по краям.

Спиральный режим

- При включенном режиме робот-пылесос тщательно убирает определенный участок. Он начнет уборку в определенной точке и будет двигаться наружу спиральным движением, а затем снова вернется в исходную точку спиральным движением внутрь.
- После завершения уборки робот-пылесос вернется непосредственно на базу автоочистки.
- Перед использованием этого режима поместите его в место, которое вы хотите очистить.
- Выберите режим спиральной очистки в приложении.

Режим квадратной спирали

- Когда этот режим включен, робот-пылесос будет тщательно убирать определенный участок. Он начнет уборку в определенной точке и будет двигаться кнаружи квадратно-спиральным движением, а затем вернется к начальной точке квадратно-спиральным движением внутрь.
- После завершения уборки робот-пылесос вернется непосредственно на базу автоочистки
- Перед использованием этого режима поместите его в место, которое вы хотите очистить.
- Выберите режим спиральной очистки в приложении.

Режим мытья полов

1. Прикрепите швабру к кронштейну, а последний к резервуару для воды. Заполните резервуар для воды.
2. Вставьте резервуар для воды в робот-пылесос и выберите режим и уровень очистки в приложении: выключен, низкий, средний или высокий.
3. После того, как вы выберете нужный уровень очистки, робот-пылесос запустит функцию Все в одном, чтобы пылесосить, чистить и мыть пол одновременно благодаря резервуару для воды.

Примечание

- Если вы хотите помыть шваброй, не наполняйте резервуар водой.
- Чтобы обеспечить идеальную уборку с самого начала, рекомендуется равномерно смочить швабру водой, прежде чем прикрепить ее к резервуару для воды. Также рекомендуется стирать швабру после каждого использования.

- Рекомендуется присутствовать, когда робот-пылесос убирает.
- Когда робот-пылесос вернется на базу автоочистки, швабру нужно снять. Не оставляйте робот-пылесос заряжаться с собранной шваброй

Ручной режим
Робот-пылесос можно перемещать вручную, выбрав в приложении ручной режим и используя клавиши со стрелками.

Вернуться домой
Нажмите кнопку «Вернуться домой» на роботе-пылесосе или в приложении, чтобы отправить робота на базу автоочистки во время любого режима уборки. Робот-пылесос прекратит пылесосить, пока не достигнет базы автоочистки

Режим точечной уборки

- Выберите этот режим, если вы хотите тщательно очистить определенную точку на карте, используя максимальную мощность пылесоса. Робот-пылесос будет очищать площадь 1,6 м x 1,6 м зигзагообразно и возвращаться непосредственно на базу автоочистки после завершения уборки. Робот-пылесос будет убирать только выбранную на карте территорию; следовательно, он пойдет в указанную зону и вернется на базу автоочистки после уборки.
- Чтобы включить этот режим, выберите в приложении опцию точечной уборки.

Уровень мощности
Выберите уровень мощности в приложении, чтобы управлять мощностью всасывания робота-пылесоса во время уборки. Существует четыре уровня мощности всасывания: Выкл., Эко, Нормальный и Турбо.

График уборки

- Чтобы облегчить уборку, робот-пылесос имеет функцию, позволяющую ежедневно программировать его из программы. В соответствии с настройкой, робот-пылесос автоматически начнет уборку в выбранные дни в нужное время.
- Прежде чем настроить время и параметры робота-пылесоса, убедитесь, что он включен.

Быстрые режимы уборки
Кроме того, робот-пылесос уже имеет предварительно выбранные режимы быстрой уборки, в которых можно определить область уборки и настройки и сохранить свой выбор. Таким образом, просто выбрав режим быстрой уборки, который вы хотите использовать, робот-пылесос будет автоматически убирать, как определено в этом режиме.

Другие функции
Функция "Не беспокоить"
Можно выбрать временный промежуток режима «Не беспокоить», чтобы контролировать робота-пылесоса, эту функцию можно изменить или отменить из программы. В течение установленного времени робот-пылесос выключает функции автоматической, постоянной уборки и таймера.

Функция редактирования карты

- Эта функция позволяет редактировать созданные карты: переименовывать зоны очистки, разделять или объединять области, а также редактировать режим уборки, мощность всасывания и уровень очистки в каждой выбранной области.
- Вы также можете ограничить зоны, отметив на карте конкретные области, которые вы не хотите, чтобы робот-пылесос убирал. На карте можно выбрать более одной запрещенной зоны.

Функция локации робота-пылесоса
Позволяет найти робота-пылесоса на карте.

4. ОЧИСТКА И ОБСЛУЖИВАНИЕ

Очистка основной щетки

- Основная щетка вращается на максимальной скорости и помогает проталкивать грязь во всасывающее отверстие. Эта щетка контактирует с полом, следовательно, с грязью, поэтому со временем может изнашиваться, что негативно влияет на эффективность уборки. По этой причине рекомендуется заменить основную щетку максимум через 320 часов или менее.
- Слегка нажмите на выступы основной щетки, чтобы открыть отсек и вынуть его. Рис. 11
- Удалите волосы, ворсинки и другую грязь, попавшую в щетку и вокруг стержней, с помощью самоочищающейся щетки. Рис. 12
- Очистите всасывающий канал робота-пылесоса.
- Снова установите основную щетку и ее раму.

Рекомендация:
Рекомендуется чистить основную щетку раз в неделю с помощью самоочищающейся щеточки.

Боковая щетка. Рис. 13
Боковая щетка имеет много щетинок, которые выталкивают грязь во всасывающее отверстие и тщательно очищают края и углы. Эта щетка может со временем изнашиваться, что окажет негативное влияние на эффективность очистки.

Рекомендация:
- Рекомендуется чистить основную щетку раз в неделю с помощью самоочищающейся щетки.
- Снимите боковую щетку, потянув ее наружу и регулярно очищайте ее.

Рекомендация:
Для обеспечения идеальной очистки рекомендуется менять боковую щетку каждые 3 месяца (в зависимости от частоты и типа использования).

Резервуар для воды. Рис 14:
- Снимите резервуар для воды.
- Откройте крышку резервуара для воды и очистите его.
- Снимите фильтр и держатель фильтра, как показано на рисунке 14.
- Используйте самоочищающуюся щетку, чтобы очистить внутреннюю часть резервуара для воды.
- Отсек для пыли можно очистить водой, не погружая резервуар в воду. Убедитесь, что резервуар полностью сухой перед повторной установкой, чтобы вода не попала в двигатель и не повредила робот-пылесос.
- Снова установите резервуар для воды на робот-пылесос.

Высокоэффективный фильтр Рис. 15:
- Высокоэффективный фильтр разработан с использованием волокон, помогающих улавливать частицы пыли, пылевых клещей, пил. Очень важно периодически очищать фильтр, чтобы предотвратить накопление этих частиц в фильтре, что приводит к потере эффективности. Такое обслуживание удобно проводить раз в неделю.
- Заменяйте высокоэффективный фильтр каждые 3 месяца в зависимости от частоты и типа использования.

Рекомендация:
Вы можете удалить грязь из высокоэффективного фильтра маленькой щеткой или осторожно потрясти фильтр на твердую поверхность, чтобы удалить пыль. Высокоэффективный фильтр нельзя мыть.

Первичный сетчатый фильтр и губчатый фильтр
Система фильтрации представлена основным сетчатым фильтром и губчатым фильтром, расположенным рядом с высокоэффективным фильтром. Рекомендуется заменить их после максимум 160 часов использования или когда они изношены в результате эксплуатации.

Рекомендация:
Грязь можно удалить маленькой щеточкой или осторожно встряхивать о твердую поверхность, чтобы пыль упала. Вы также можете использовать тёплую воду без моющих средств для получения лучших результатов. Перед повторной установкой убедитесь, что они полностью сухие; иначе влага может попасть на двигатель робота-пылесоса и повредить его.

Очистка датчиков падения
Используйте чистую, сухую и мягкую ткань, чтобы вытереть пыль с датчиков падения, расположенных в нижней части пылесоса.

Датчики. Рис.16:
- Робот-пылесос имеет различные типы датчиков, например датчики приближения, позволяющие роботу двигаться, обнаруживая помехи, или датчики обнаружения падения, которые помогают роботу обнаруживать склоны или возможные щели/неровности, например лестницы. Эти датчики постоянно контактируют с частицами пыли, поэтому со временем могут повреждаться, вызывая возможные ошибки навигации.
- Рекомендуется очищать все датчики робота-пылесоса каждые 35 часов использования или реже, используя мягкую сухую ткань.

Зарядная база. Рис. 17:
Также в базу автоочистки входят зарядные терминалы и зона передачи сигнала. Используйте чистую, сухую и мягкую ткань, чтобы вытереть пыль с этих участков.

Зарядка и замена аккумулятора

- Чтобы продлить срок службы аккумулятора, оставляйте робот-пылесос заряжаться на зарядной базе, если он не используется.
- Извлеките аккумулятор и храните его в безопасном сухом месте, если робот-пылесос не будет использоваться в течение длительного времени.
- Чтобы заменить батарею, выполните следующие инструкции:

1. Открутите винты на нижнем корпусе, снимите нижний корпус и извлеките батарею.
2. Вставьте новый аккумулятор.
3. Поместите батарею и нижнюю часть корпуса на место и снова затяните винты.

5. УСТРАНЕНИЕ НЕИСПРАВНОСТЕЙ

Проблема	Возможная причина и решение
Робот-пылесос не включается или не убирает.	Робот-пылесос не работает, когда аккумулятор разряжен. Дайте ему зарядиться перед эксплуатацией.
	Комнатная температура ниже 0 °C или выше 40 °C.
Робот-пылесос не может заряжаться или возвращаться на базу автоочистки.	Возле базы автоочистки слишком много помех. Переместите базу в зону без помех.
	Очистите зарядные клеммы как базы, так и робота-пылесоса.
	Убедитесь, что робот-пылесос включен.
	Робот-пылесос находится слишком далеко от базы автоочистки. Поместите его поближе и попробуйте еще раз.
Робот-пылесос не работает должным образом.	Выключите робот-пылесос и снова включите его.
	Сбросьте настройки робота-пылесоса, нажав сбоку на кнопку сброса настроек.
Робот-пылесос издает удивительный шум во время работы.	Основная щетка, боковая щетка или всенаправленное колесо заблокированы или запутаны. Остановите робот пылесос и очистите их.
Робот-пылесос убирает неэффективно или не убирает всю грязь.	Резервуар заполнен. Очистите его и очистите высокоэффективным фильтром, если он заблокирован.
	Высокоэффективный фильтр заблокирован. Очистите его.
	Основная щетка заблокирована или запутана. Очистите ее.

Робот-пылесос не смог подключиться к сети Wi-Fi.	Плохой сигнал Wi-Fi. Убедитесь, что робот-пылесос находится в зоне с хорошим сигналом Wi-Fi.
	Подключение Wi-Fi нестабильно. Перезагрузите маршрутизатор, проверьте, есть ли обновление программы и повторите попытку. Этот робот-пылесос поддерживает только диапазон 2,4 ГГц, BLE 5.0.
	Чтобы улучшить процесс связывания, убедитесь, что мобильные данные устройства отключены.
Робот-пылесос не выполнил запланированную задачу по уборке.	Убедитесь, что робот-пылесос не находится в спящем режиме и измените режим. Эту опцию можно найти в общих настройках робота-пылесоса, вы можете определить временные промежутки, в которых робот не будет выполнять запланированные задания по уборке в спящем режиме.
	Обеспечьте правильное подключение робота-пылесоса к Wi-Fi: вы не сможете проводить запланированную уборку без подключения и с низким зарядом аккумулятора.
Робот-пылесос не возвращается на зарядную базу после точечной уборки или после изменения исходного положения.	Робот-пылесос отобразит и рассчитает новый маршрут после запуска в режиме точечной уборки или после изменения исходного положения.
	Если база автоочистки находится слишком далеко от робота-пылесоса, он не сможет вернуться на нее автоматически. Выполните ручное перемещение робота-пылесоса на базу.
Робот-пылесос не восстанавливает уборку.	Убедитесь, что робот-пылесос не находится в спящем режиме, поскольку он не возобновит уборку в этом режиме.
	Он не возобновит уборку, если его перенесут вручную на базу.

Робот-пылесос всегда находится в автономном режиме.	Убедитесь, что робот пылесос успешно подключен к сети 2,4 ГГц, BLE 5.0 и всегда в зоне с хорошим сигналом Wi-Fi.
Соединения между смартфоном и роботом-пылесосом не удалось.	Убедитесь, что робот-пылесос и зарядная база находятся в районе с хорошим сигналом Wi-Fi, сбросьте настройки маршрутизатора и повторите попытку соединения.

База автоочистки

Проблема	Возможная причина и решение
База автоочистки мигает красным цветом	Мешок для сбора грязи не установлен или установлен неправильно. Убедитесь, что мешок для сбора грязи установлен правильно.
	Мешок для сбора грязи заполнен или канал сбора грязи заблокирован. Проверьте, не заполнен ли мешок для сбора грязи, и если да, замените его новым. Если проблема не исчезает, проверьте, не заблокирован ли посторонними предметами канал сбора грязи базы автоочистки. Если да, откройте прозрачную крышку и устраните помеху.
	Не запускается вентилятор базы автоочистки. Частая уборка пыли может привести к перегреву корпуса вентилятора или его поломке. Перед восстановлением использования рекомендуется подождать 30 минут.
Ни один из индикаторов не светится	Отсутствует источник питания или повреждена вилка. Убедитесь, что база автоочистки подключена к сети, а вилка не повреждена. В случае повреждения обратитесь в официальную службу технической поддержки Cecotec.

6. ТЕХНИЧЕСКИЕ ХАРАКТЕРИСТИКИ

Продукт: Conga 8290 Immortal Ultra Power Home X-Treme
Номер товара: 08612

Напряжение: 19V DC 1A
Литий-ионный аккумулятор
Номинальная емкость: 14,4 В ~ 5200 мАч
Wi-Fi: Wi-Fi IEEE 802.11 b/g/n 2,4 ГГц
Максимальная мощность передачи: 20 дБм

Товар: База автоочистки
Вход: 220-240 В – 50/60 Гц
Выход: 19 В постоянного тока, 1,2 А
Мощность: 1000 Вт

*Технические характеристики могут изменяться без предварительного уведомления с целью улучшения качества продукции.
Сделано в Китае | Разработано в Испании

7. УТИЛИЗАЦИЯ СТАРЫХ ЭЛЕКТРИЧЕСКИХ И ЭЛЕКТРОННЫХ ИНСТРУМЕНТОВ

Этот символ указывает на то, что в соответствии с действующими нормами изделие и/или батареи необходимо утилизировать отдельно от бытовых отходов. Когда срок годности данного продукта истечет, вы должны утилизировать элементы/батареи/аккумуляторы и отнести их к пункту сбора, назначенному местными органами власти.
Чтобы получить подробную информацию о наиболее приемлемом способе утилизации электрического и электронного оборудования и/или батарей, потребители должны обратиться в местные органы власти.
Соблюдение указанных выше инструкций поможет защитить окружающую среду.

8. ГАРАНТИЯ И ТЕХНИЧЕСКАЯ ПОДДЕРЖКА

Cecotec несет ответственность перед конечным пользователем или потребителем за любое несоответствие, существующее на момент поставки продукта в соответствии с положениями, условиями и сроками, установленными применимыми правилами.
Рекомендуется, чтобы ремонт производился квалифицированным персоналом.
Если в любой момент вы обнаружите какую-либо проблему с вашим продуктом или будете иметь какие-либо сомнения, не стесняйтесь связаться с официальной службой технической поддержки Cecotec по номеру +34 963 210 728.

9. АВТОРСКОЕ ПРАВО

Права интеллектуальной собственности на тексты данного руководства принадлежат CECOTEC INNOVACIONES, S.L. Все права защищены. Содержимое этой публикации нельзя, полностью или частично, воспроизводить, хранить в поисковике, передавать или распространять какими-либо средствами (электронными, механическими, фотокопированием, записью или подобными) без предварительного разрешения CECOTEC INNOVACIONES, S.L.

10. ДЕКЛАРАЦИЯ СООТВЕТСТВИЯ

CE Cecotec Innovaciones заявляет, что этот робот-пылесос, модель 04928_Conga 8290 Immortal Ultra Power X-Treme, соответствует Директиве по радиооборудованию 2014/53/EU.

CE Полный текст Декларации соответствия ЕС можно найти на веб-сайте: https://cecotec.es/es/information/declaration-of-conformity

SAFETY INSTRUCTIONS

Read these instructions thoroughly before using the device. Keep this instruction manual for future reference or new users.

- This appliance must be used in accordance with these operating instructions. Cecotec will not be held liable or responsible for any damages or injuries caused by improper use.
- Make sure that the mains voltage matches the voltage stated on the rating label of the appliance and that the wall outlet is earthed.
- Check the power cable regularly for visible damage. If the cable is damaged, it must be repaired by the official Cecotec Technical Support Service to avoid any type of danger.
- This device is designed for domestic use only and is not intended for bars, restaurants, farmhouses, hotels, motels, and offices.
- Do not try to repair the appliance by yourself. Contact the official Cecotec Technical Support Service for advice.
- Do not use the appliance to vacuum liquids, lit matches, cigarette ends, hot ash, or on wet surfaces.
- Do not use this appliance on concrete, asphalt, or other rough surfaces.
- Stop using the appliance if you notice an abnormal sound or sense a temperature higher than usual.
- Do not block the appliance openings or airflow. Keep openings free of any objects, and do not block them with clothes or your fingers.
- Turn off and unplug the appliance from the mains supply when it is not going to be used for a long period of time, before cleaning or repairing, before attaching components, and before removing the battery. Pull from the plug, not the cable, to disconnect it from the outlet.

- WARNING: the appliance has rotating parts which may pose a risk of entrapment. Exercise extreme caution.
- Do not immerse the cable, plug, or any other part of the appliance in water or any other liquid or expose electrical connections to water. Make sure your hands are dry before handling the plug or switching on the appliance.
- This appliance can be used by children aged 8 years and above and persons with reduced physical, sensory, or mental capabilities or lack of experience and knowledge if they have been given supervision or instruction concerning use of the appliance in a safe way and understand the hazards involved. Children must not play with the appliance. Cleaning and user maintenance should not be carried out by unsupervised children.
- Never touch the cable or the power socket with wet hands.
- Do not expose the appliance to direct sunlight, fire, water, or moisture.
- Do not sit or place sharp or heavy objects on top of the appliance.
- Before operating the robot vacuum cleaner, prepare the room and supervise it. To do so, remove any objects and cables that may affect its operation.
- Keep the appliance away from clothing, curtains, and similar materials.
- Always place the appliance on a flat and stable surface. Avoid placing it on unstable surfaces it could fall from (such as tables or chairs).
- Before switching on the robot vacuum cleaner, check that all connections, both on the robot and on the self-emptying base, are in good condition.
- Avoid operating the robot vacuum cleaner under extremely high or low temperatures.

- The appliance must only be used with the battery supplied with the appliance or with compatible charging units approved by Cecotec.
- Non-rechargeable batteries should not be recharged.
- Make sure the appliance is not plugged to a mains socket before cleaning it or carrying out maintenance on it.
- Make sure the self-emptying base is not connected to a power outlet before cleaning.

BATTERY INSTRUCTIONS

- The appliance must only be used with the battery supplied with the appliance or with compatible charging units approved by Cecotec.
- Non-rechargeable batteries should not be recharged.
- Make sure the appliance is not plugged to a mains socket before cleaning it or carrying out maintenance on it.
- Make sure the self-emptying base is not connected to a power outlet before cleaning.
- The appliance includes a Li-ion battery. Do not incinerate or expose it to high temperatures, as it may explode.
- Batteries may leak under extreme conditions. Should that be the case, do not touch the liquid. If the liquid gets into contact with skin, wash immediately with soap and water. If the liquid gets into the eyes, wash them immediately with clean water for a minimum of 10 minutes and seek medical attention. Wear gloves when handling the battery or cells and dispose of it immediately in accordance with local regulations.
- Avoid contact between batteries and small metal objects such as paper clips, coins, keys, nails, or screws.
- Never modify the charger in any way.
- Batteries must be removed from the appliance for safe disposal.

- Keep batteries out of the reach of children if they can be swallowed.
- Battery ingestion can cause burns, perforation of soft tissue, and death. It can cause severe burns within two hours of the ingestion.
- In case of battery ingestion, please seek medical help immediately.
- WARNING: to recharge the battery, use only the self-emptying base supplied with the appliance.
- The batteries' supply terminals must not be short-circuited.
- If the appliance is to be stored for a long period of time, it is advisable to remove the batteries.
- Batteries must be inserted in the correct position. Pay attention to polarity when inserting it.

1. PARTS AND COMPONENTS

Fig. 1.1:
1. Back Home button
2. Start/Pause button
3. Laser sensor
4. Reset button
5. Bumper
6. Top cover
7. Mixed-tank release tab
8. Fall-detection sensors
9. Side brush
10. Drive wheels
11. Mixed tank
12. Charging terminals
13. Omnidirectional wheel
14. Main brush
15. Battery

Robot vacuum cleaner accessories. Fig. 1.2:
1. Self-emptying base
2. Power cable
3. Bracket with mop
4. Instruction manual
5. Self-cleaning brush
6. Side brush
7. Dirt-disposal bag
8. Spare mop

Self-emptying base. Fig. 2:
1. Power cable
2. Dirt-disposal bag
3. Cover
4. LED indicator light
5. Charging terminals
6. Dirt collection channel

Mixed tank. Fig. 3:
1. High-efficiency filter cover
2. Sponge filter
3. High-efficiency filter

4. Charging terminals
5. Water inlet
6. Water tank
7. Bracket anchor button
8. Mop bracket
9. Mop

Please note
The graphics in this manual are schematic representations and may not exactly match the appliance.

2. BEFORE USE

- This robot vacuum cleaner includes a package designed to protect it during transport. Take the robot vacuum cleaner out of the box. Keep the original box and other elements in a safe place, as this will help you prevent damage to the robot vacuum cleaner when transporting it in the future. In case the original packaging is disposed of, make sure all packaging materials are recycled accordingly.
- Make sure all parts and components are included and in good conditions. If there is any piece missing or not in good condition, immediately contact the official Cecotec Technical Support Service.

Warnings
- Remove all objects around the robot vacuum cleaner such as clothing, papers, cables, curtains, or other fragile objects which may block or slow down the operation of the robot vacuum cleaner. Fig. 4
- If the room to be cleaned is near a balcony or stairs, a physical barrier should be placed to prevent the robot vacuum cleaner from falling and getting damaged, thus ensuring safe operation. Fig. 5
- Do not use the robot vacuum cleaner for liquids. Fig. 6
- Direct exposure to sunlight or heavy light contrasts may affect the correct operation of the sensors. If this happens, the robot vacuum cleaner will cease operation. Move it to a new location for it to start running again.
- Please note that the total height of the robot vacuum cleaner is 9,3 cm and the sensors are at the bottom, so it is advisable to prevent access to all areas below 9,3 cm to avoid damaging the laser.

Installing the robot vacuum cleaner and the self-emptying base
1. Place the self-emptying base against a wall and leave a minimum free space of 1.5 metres to the front and 0.5 metres to each side. Fig. 7

2. Plug the self-emptying base to a power socket. Wind and store the remaining cable to prevent accidents.
3. Install the side brush. Fig. 8
4. Hold down the Start/Pause button for a few seconds.
5. When the indicator light turns on, put the robot vacuum cleaner in the self-emptying base and make sure the charging terminals of the robot match those of the base. If the light is flashing blue, it means the battery is not completely charged. To ensure the maximum cleaning time, wait until the light turns into steady blue, as this indicates that the battery is fully charged and that the robot vacuum cleaner is ready to clean. Fig. 9

Note

- Take the robot vacuum cleaner to the self-emptying base if battery is low. The robot vacuum cleaner may not turn on if battery is too low.
- The robot vacuum cleaner will turn on automatically when placed in the self-emptying base.
- The robot vacuum cleaner cannot be turned off during recharge.

Installing the mixed tank. Fig. 10

- Open the water-tank silicone lid and carefully fill up the tank while avoiding spillages. Make sure the lid is properly closed. Never immerse the tank in water or other liquids.
- Install the mop on the mop bracket.
- To install the tank on the robot vacuum cleaner, follow the direction shown in figure 10 and manually press the tab and push it into the correct position. You will hear a click when it is properly fixed.
- Install the mop bracket following the direction shown in Figure 10.

Recommendations

- It is not suggested to use the scrubbing function during the first-time use.
- It is recommended to be present when the robot vacuum cleaner is scrubbing.
- To remove the mop bracket, press the release button and pull from it outwards.
- Uninstall the mop bracket when the robot vacuum cleaner is charging or when not in use.
- Add a few drops of cleaning agent to the water, if necessary, as long as it is non-corrosive.
- Using cleaning agents in excess might block water outlets.
- In order to achieve perfect scrubbing, it is suggested to moisten the mop before using it.

Wi-Fi connectivity and mobile App

In order to link your robot vacuum cleaner to your mobile phone, you will need to follow the steps below:

Automatic -scanning mode

- Download the Cecotec app from Google Play or App Store or scan the QR code on your robot vacuum cleaner.
- If it is the first time you use it, register an account. If not, log in.
- Once in the app, press on the "+" symbol in the top right corner and the Add device option.
- On your robot vacuum cleaner, press and hold for a few seconds the Home button until the robot beeps and the buttons change their flashing frequency.
- The device will appear on the display, press on it.
- Enter the Wi-Fi password to which the mobile device is connected and select next. Remember the Wi-Fi network must be 2.4 GHz.
- Wait for the connection to complete.

Manual -connection mode:

- Download the Cecotec app from Google Play or App Store or scan the QR code on your robot vacuum cleaner.
- If it is the first time you use it, register an account. If not, log in.
- Once in the app, press on the "+" symbol in the top right corner and the Add device option.
- On your robot vacuum cleaner, press and hold for a few seconds the Home button until the robot beeps and the buttons change their flashing frequency.
- Press on the robot option you are using.
- Enter your home Wi-Fi password. Remember the Wi-Fi network must be 2.4 GHz.
- Follow the steps shown in the app until the linking process is completed.

First use

- Once the robot vacuum cleaner and the self-emptying base are installed, follow the steps below before the first cleaning.
- First of all, fully charge the robot vacuum cleaner. It is suggested to allow the robot to charge overnight. Once fully charged, it may carry out the first cleaning cycle and save the first map. To do this, press the start/pause button in the app and the robot will map your house to continue cleaning in the edge and zigzag mode.
- If your house is very large and the robot vacuum cleaner runs out of battery, it will return to the self-emptying base, save both complete and incomplete maps, and, once recharged, it will resume cleaning where it left off until the entire cleaning surface has been mapped. The robot vacuum cleaner is constantly mapping, so it adapts in an individualised and personalised way to the particularities of each house while constantly improving its map.

About the sel f-emptying base

- The self-emptying base includes a loading and emptying function and a new dirt-disposal bag. After cleaning, the robot will automatically return to the self-emptying

base to recharge. The self-emptying base will empty the dirt tank based on the emptying scheduled selected on the app.

- If the robot vacuum cleaner is charging in the self-emptying base, you can force the robot to self-empty. To do so, press the Self-emptying option in your application.

3. OPERATION

Robot vacuum cleaner' s buttons

Auto Mode

- Press the Start/Pause button on the robot vacuum cleaner or select it in the app to make it start cleaning automatically in Edge mode and then perform a cleaning cycle in an orderly zigzag pattern while it also recognises which areas have been cleaned and which have not. The robot vacuum cleaner will automatically plan the cleaning route during cleaning.
- If you control the robot vacuum cleaner manually during this mode, the robot will recalculate the route, so it may pass through already cleaned areas. To ensure efficient cleaning, do not operate the robot vacuum cleaner manually during automatic cleaning.
- Thanks to its Total Surface 2.0 technology, if the battery is low during the cleaning cycle, the robot vacuum cleaner will smartly return to the charging base automatically and once fully charged, it will resume the cleaning process from the same point.
- During cleaning, the robot vacuum cleaner will stop briefly to evaluate the area and calculate the cleaning route (this stop will vary depending on the house conditions).

Back Home mode

- Press the Back Home button on the robot vacuum cleaner or from the app to send the robot vacuum cleaner to the self-emptying base. The robot vacuum cleaner will stop vacuuming until it reaches the base.
- This mode can be activated during any cleaning cycle.
- The robot vacuum cleaner will take the shortest route back to the self-emptying base thanks to its map-memorisation feature and the smart Back Home function.
- Upon completing a cleaning cycle or when the battery is low, thanks to its TotalSurface 2.0 technology, the robot vacuum cleaner will automatically return to the self-emptying base to avoid running out of battery. Once the robot has recharged, it will resume cleaning from the point it has stopped.

Note

The robot vacuum cleaner will not be able to return to the self-emptying base if it can't easily access it. If this happens, manually place it in the self-emptying base.

Functions

Pause

While the robot vacuum cleaner is running, press the Start/Pause button on the robot vacuum cleaner or select it in the app to pause the cleaning process. Press the Start/Pause button on the robot vacuum cleaner or on the app to resume the cleaning process.

Standby

- The robot vacuum cleaner will automatically enter standby mode after 10 minutes of inactivity.
- Press the Start/Pause button on the robot vacuum cleaner or in the app to activate it again.

Cleaning modes

- The robot vacuum cleaner includes different modes and functions that can be toggled from the app.
- In addition, in every one of the cleaning modes on the app, you will be able to select the Turbo mode on carpets, which activates the maximum suction power when the robot vacuum cleaner detects a carpet, and the x2 option which allows the selected cleaning mode to be doubled.

Complete cleaning mode

- Select this mode to perform a deep cleaning of your house. The robot vacuum cleaner will clean in Edge mode and continue zigzagging horizontally and vertically. It will then return to the self-emptying base.
- To activate this mode, select the Complete Cleaning option on the app.

Edge mode

- When this mode is selected, the robot vacuum cleaner will clean along walls and around furniture (e.g., table or chair legs).
- Press the edge cleaning mode in the app.

Spiral mode

- When this mode is enabled, the robot vacuum cleaner will thoroughly clean a specific area. It will start cleaning at a specific spot and will move outwards in a spiral motion, and it will return to the starting spot in an inwards spiral motion again.
- Once finished, the robot vacuum cleaner will return to the self-emptying base directly.
- Before using this mode, place it in the spot you wish to clean.
- Select the spiral cleaning mode on the app.

Square Spiral mode

- When this mode is enabled, the robot vacuum cleaner will thoroughly clean a specific area. It will start cleaning at a specific spot and will move outwards in a square-spiral

motion, and it will return to the starting spot in an inwards square-spiral motion.
- Once finished, the robot vacuum cleaner will return to the self-emptying base directly.
- Before using this mode, place it in the spot you wish to clean.
- Select the spiral cleaning mode on the app.

Scrubbing Mode

1. Attach the mop to the bracket and the latter to the mixed tank. Fill up the water tank.
2. Insert the mixed tank into the robot vacuum cleaner and select the cleaning mode and scrubbing level in the application: off, low, medium, or high.
3. Once you have selected the desired scrubbing level, the robot vacuum cleaner will start the All in One function to vacuum, scrub, and sweep simultaneously thanks to its mixed tank.

Note

- If you wish to mop, do not fill the water tank.
- To ensure a perfect scrubbing from the start, it is suggested to dampen the mop evenly with water before fixing it to the mixed tank. It is also recommended to wash the mop after every use.
- It is recommended to be present when the robot vacuum cleaner is scrubbing.
- When the robot vacuum cleaner returns to the self-emptying base, the mop must be removed. Do not leave the robot vacuum cleaner charging with the mop assembled.

Manual mode

The robot vacuum cleaner can be moved manually by selecting manual mode in the application and using the arrow keys.

Back Home mode

Press the Back Home button on the robot vacuum cleaner or from the app to send the robot to the self-emptying base during any cleaning mode. The robot vacuum cleaner will stop vacuuming until it reaches the self-emptying base.

Spot mode

- Select this mode if you want to thoroughly clean a specific point in the map, making the most of the robot vacuum cleaner's maximum power. The robot vacuum cleaner will clean an area of 1.6 m x 1.6 m in a zigzag pattern and return directly to the self-emptying base once finished. The robot vacuum cleaner will only clean the area selected on the map; therefore, it will go to said area and return to the self-emptying base without vacuuming.
- To activate this mode, select the spot cleaning option on the app.

Power Level function
Select the power level on the app to control the robot vacuum cleaner's suction power during cleaning. There are four levels of suction power: Off, Eco, Normal, and Turbo.

Cleaning schedule
- To make cleaning easier, the robot vacuum cleaner has a function that allows it to be programmed daily from the app. According to the setting, the robot vacuum cleaner will automatically start cleaning in the selected days at the desired time.
- Before setting the time and the options on the robot vacuum cleaner, make sure it is on.

Quick cleaning modes
In addition, the robot vacuum cleaner already has pre-selected quick cleaning modes in which you can define the cleaning area and settings and save your selection. In this way, by simply selecting the quick cleaning mode you wish to use, the robot vacuum cleaner will automatically clean as defined in that mode.

Other Functions
Do not Disturb function
A Do Not Disturb time slot can be selected to control the operation of the robot vacuum cleaner, and it can be modified or cancelled from the app. During the set time, the robot vacuum cleaner will disable the automatic, continuous cleaning and timer functions.

Map Editing function
- This function allows you to edit generated maps: rename cleaning areas, split or combine areas, and edit cleaning mode, suction power, and scrubbing level in each selected area.
- You can also restrict areas by marking out specific areas on the map that you do not want the robot vacuum cleaner to clean. You can select more than one restricted area on the map.

Robot vacuum cleaner's Location function
Allows to locate the robot vacuum cleaner on the map.

4. CLEANING AND MAINTENANCE

Cleaning the main brush
- The main brush rotates at high speed and helps pushingthe dirt into the suction mouth. This brush is in contact with the floor, and therefore with dirt, so it can wear out overtime, negatively affecting cleaning efficiency. For this reason, it is suggested to replace the main brush after a maximum of 320 hours or less.
- Slightly press the main brush frame's tabs to open the main brush compartment and remove it. Fig. 11

- Remove hair, lint, and other dirt trapped in the brush and around the shafts with the help of the self-cleaning brush. Fig. 12
- Clear and clean the robot vacuum cleaner's suction channel.
- Reinstall the main brush and its frame.

Recommendation
It is recommended to clean the main brush once a week with the help of the self-cleaning brush.

Side brush. Fig. 13
The side brush is designed with many bristles that push dirt into the suction mouth and thoroughly clean edges and corners. This brush may wear out overtime, which will negatively affect cleaning efficiency.

Recommendation
- It is recommended to clean the side brush once a week with the help of the self-cleaning brush.
- Remove the side brush by pulling it outwards and clean it regularly.

Recommendation
To ensure perfect cleaning, it is recommended to change the side brush every 3 months (depending on frequency and type of use).

Mixed tank. Fig. 14:
- Remove the mixed tank.
- Open the mixed tank cover and empty it.
- Remove the filter and filter holder as shown in Figure 14.
- Use the self-cleaning brush to clean the inside of the mixed tank.
- You can clean the dust compartment with water, without immersing the tank. Male sure the tank is completely dry before re-installation to prevent water to reach the motor and damage the robot vacuum cleaner.
- Reinstall the mixed tank on the robot vacuum cleaner.

High-efficiency filter. Fig. 15:
- The high-efficiency filter is designed with fibres that help trap dust particles, dust mites, pollen... It is very important to periodically clean the filter, to prevent these particles from building up in the filter, causing efficiency loss. It is convenient to carry out this maintenance once a week.
- Replace the high efficiency filter every 3 months, depending on the frequency and type of use.

Recommendation
You can remove dirt from the high-efficiencyfilter with a small brush or gently shake the filter on a hard surface to remove the dust. The high-efficiencyfilter cannot be washed.

Primary mesh filter and spong e filter
The filtering system is featured with a primary mesh filter and a sponge filter, located next to the high-efficiencyfilter. It is suggested to replace them either after a maximum of 160 hours of use or when they are worn out due to operation.

Recommendation
Dirt can be removed with a small brush or by shaking carefully against a hard surface for dust to fall off. You can also use warm water without detergents to obtain better results. Always make sure they are completely dry before installing them again; otherwise, moisture can reach the robot vacuum cleaner's motor and damage it.

Cleaning the fall-detection sensors
Use a clean, dry, and soft cloth to wipe off any dust from the fall-detection sensors located on the robot vacuum cleaner's lower part.

Sensors. Fig 16:
- The robot vacuum cleaner has different types of sensors, for example, proximity sensors that allow the robot to move around while detecting obstacles, orfall-detection sensors that help the robot detect slopes or possible gaps/unevenness such as staircases. These sensors are always in contact with dust particles, andtherefore can deteriorate over time, causing possible navigation errors.
- It is recommended to clean all sensors of the robot vacuum cleaner every 35 hours of use or less, using a soft, dry cloth.

Charging base. Fig. 17:
Likewise, the self-emptying base includes charging terminals and a signaltransmission zone. Use a clean, dry, soft cloth to wipe dust from these areas.

Charging and r eplacing the battery
- To extend battery life, leave the robot vacuum cleaner charging on the self-emptying base whenever not in use.
- Remove the battery and store it in a safe, dry place if the robot vacuum cleaner will not be used for a long period of time.
- To replace the battery, follow the instructions below:

1. Unscrew the screws on the lower housing, remove the latter, and take out the battery.
2. Insert the new battery.
3. Put the battery and the lower housing back in place and re-tighten the screws.

5. TROUBLESHOOTING

Robot vacuum cleaner

Problem	Possible cause and solution
The robot vacuum cleaner does not switch on or does not clean	The robot vacuum cleaner does not work when battery is low. Allow it to charge before operation.
	The room temperature is below 0 °C or above 40 °C.
The robot vacuum cleaner isn't charging or returning to the self-emptying base	There are too many obstacles near the self-emptying base. Relocate the base to an obstacle-free area.
	Clean the charging terminals of the robot vacuum cleaner and the self-emptying base.
	Make sure the robot vacuum cleaner is switched on.
	The robot vacuum cleaner is too far away from the self-emptying base. Place it closer and try again.
The robot vacuum cleaner does not work properly	Turn off the robot vacuum cleaner and turn it on again.
	Reset the robot vacuum cleaner by pressing the side Reset button.
The robot vacuum cleaner makes a strange noise during operation	The main brush, side brush, or omnidirectional wheel are blocked or tangled. Stop the robot vacuum cleaner and clean them.
The robot vacuum cleaner does not clean efficiently or doesn't pick up all the dirt	The tank is full. Empty it and clear the high-efficiency filter if it is blocked.
	The high-efficiency filter is blocked. Clean it.
	The main brush is blocked or tangled. Clean it.
The robot vacuum cleaner could not connect to the Wi-Fi network	Bad Wi-Fi signal. Check that the robot vacuum cleaner is located in an area with good Wi-Fi signal.
	The Wi-Fi connection is unstable. Reset the router, check if there are any App updates, and try again. This robot vacuum cleaner only supports the 2.4 GHz band.
	Make sure that your smartphone mobile data are disabled to improve the linking process.

The robot vacuum cleaner did not carry out the scheduled cleaning task	Check if the robot vacuum cleaner is in Sleep mode and change mode. This option can be found on the general settings of the robot vacuum cleaner and allows you to define time slots in which the robot will not perform the scheduled cleaning tasks when in Sleep mode.
	Ensure proper connection of the robot vacuum cleaner to the Wi-Fi: you will not be able to carry out scheduled cleaning without connection and with a low battery.
The robot vacuum cleaner does not return to the self-emptying base after finishing Spot cleaning or changing the starting position	The robot vacuum cleaner will map and calculate a new route after running in Spot cleaning mode or after changing its starting position.
	If the self-emptying base is too far away from the robot vacuum cleaner, the latter won't be able to return to the base. Manually move the robot vacuum cleaner close to the self-emptying base.
The robot vacuum cleaner does not resume cleaning	Make sure the robot vacuum cleaner is not in Sleep mode, as it will not resume cleaning in this mode.
	When manually placed in the self-emptying base, the robot will not resume cleaning.
The robot vacuum cleaner is always offline	Make sure the robot vacuum cleaner is successfully connected to a 2.4 GHz network and always in areas with good Wi-Fi signal.
The connection between the smartphone and the robot vacuum cleaner failed	Make sure the robot vacuum cleaner and the self-emptying base are in an area with good Wi-Fi signal, reset the router, and retry connection.

Self-emptying base

Problem	Possible cause and solution
The self-emptying base flashes in red	The dirt-disposal bag is not installed or incorrectly fitted. Check that the bag is correctly fitted.
	The dirt-disposal bag is full, or the dirt collection channel is blocked. Check if the dirt-disposal bag is full and if so, replace it with a new one. If the issue persists, check for foreign objects blocking the dirt collection channel of the self-emptying base. If so, unscrew the transparent cover and remove the obstruction.
	The fan of the self-emptying base doesn't start. Frequent dust collection can lead to overheating of the fan guard or failure. It is recommended to wait 30 minutes before resuming use.
No indicator light turns on	No power supply or damaged plug. Make sure the self-emptying base is connected to the mains and that the plug isn't damaged. Should the latter occur, please contact the official Cecotec Technical Support Service.

6. TECHNICAL SPECIFICATIONS

Product: Conga 8290 Immortal Ultra Power Home X-Treme
Product reference: 08612

Voltage: 19V DC 1A
Rechargeable Li-ion battery
Rated capacity: 14,4 V ~ 5200 mAh
Wi-Fi connection: Wi-Fi IEEE 802.11 b/g/n 2.4 GHz
Maximum power transmission: 20 dBm

Product: Self-emptying base
Input: 220-240 V ~ 50/60 Hz
Output: 19 V DC, 1.2 A
Power: 1000W

Technical specifications may change without prior notification to improve product quality.
Made in China | Designed in Spain

7. DISPOSAL OF OLD ELECTRICAL AND ELECTRONIC APPLIANCES

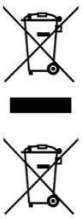

This symbol indicates that, according to the applicable regulations, the product and/or batteries must be disposed of separately from household waste. When this product reaches the end of its shelf life, you should dispose of the cells/batteries/accumulators and take them to a collection point designated by the local authorities.
For detailed information on the most appropriate way to dispose of electrical and electronic equipment and/or batteries, consumers should contact their local authorities.
Compliance with the above guidelines will help protecting the environment.

8. TECHNICAL SUPPORT AND WARRANTY

Cecotec shall be liable to the end user or consumer for any lack of conformity that exists at the time of delivery of the product under the terms, conditions, and deadlines established by the applicable regulations.
It is recommended that repairs be carried out by qualified personnel.
If at any moment you detect any problem with your product or have any doubt, do not hesitate to contact the official Cecotec Technical Support Service at +34 963 210 728.

9. COPYRIGHT

The intellectual property rights over the texts in this manual belong to CECOTEC INNOVACIONES, S.L. All rights reserved. The contents of this publication may not, in whole or in part, be reproduced, stored in a retrieval system, transmitted, or distributed by any means (electronic, mechanical, photocopying, recording or similar) without the prior authorization of CECOTEC INNOVACIONES, S.L.

10. DECLARATION OF CONFORMITY

Cecotec Innovaciones hereby declares that this robot vacuum cleaner, model 08612_Conga 8290 Immortal Ultra Power Home X-Treme is in conformity with the Radio Equipment Directive 2014/53/EU.
The full text of the EU Declaration of Conformity can be found on the following website: www.cecotec.es

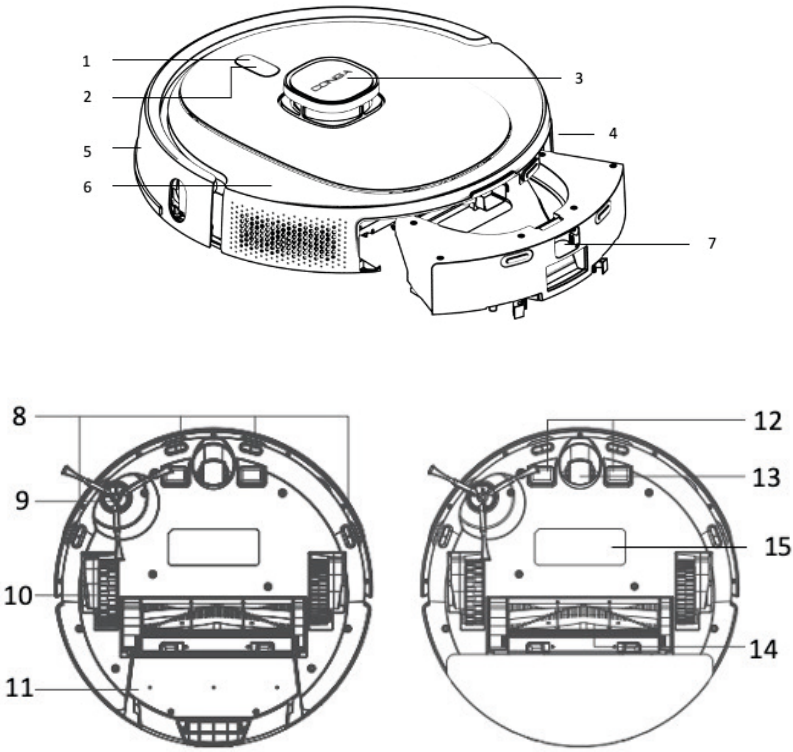

Fig./Img./Abb./Afb./ Rys. 1.1

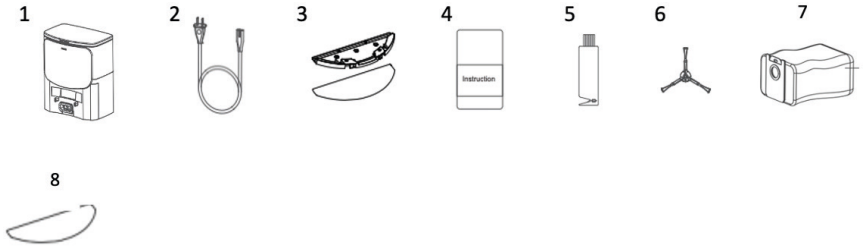

Fig./Img./Abb./Afb./ Rys. 1.2

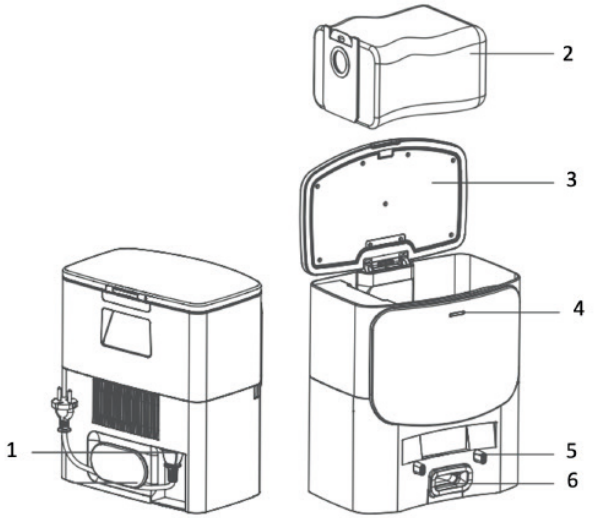

Fig./Img./Abb./Afb./ Rys. 2

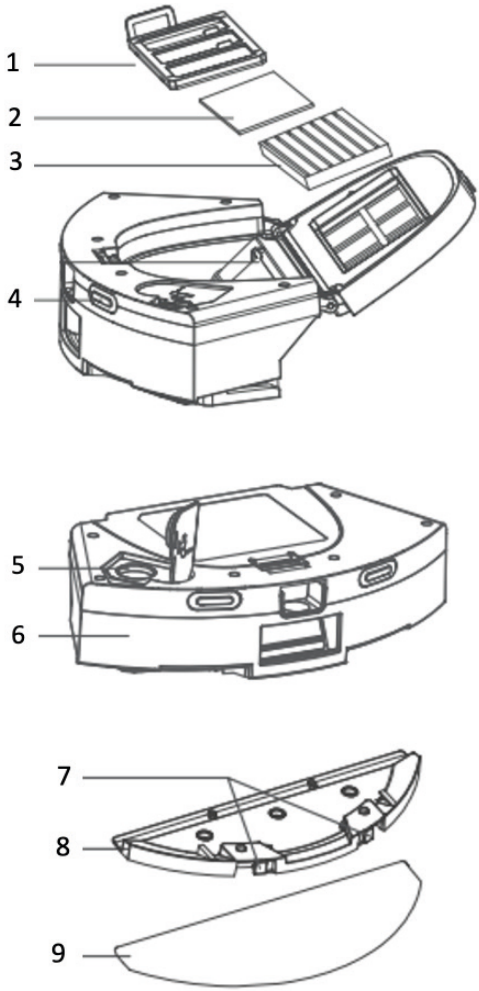

Fig./Img./Abb./Afb./ Rys. 3

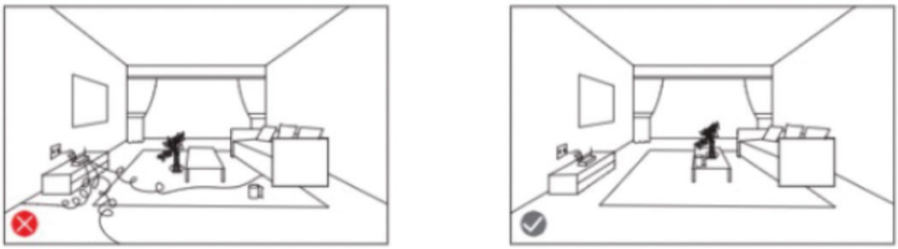

Fig./Img./Abb./Afb./ Rys. 4

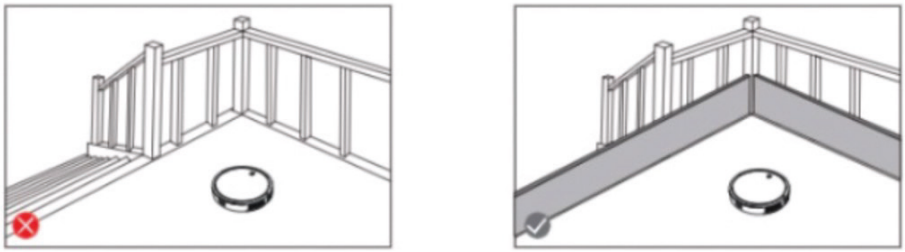

Fig./Img./Abb./Afb./ Rys. 5

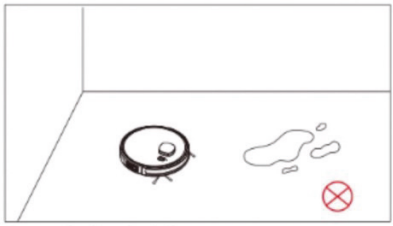

Fig./Img./Abb./Afb./ Rys. 6

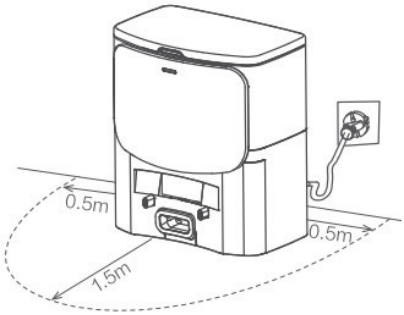

Fig./Img./Abb./Afb./ Rys. 7

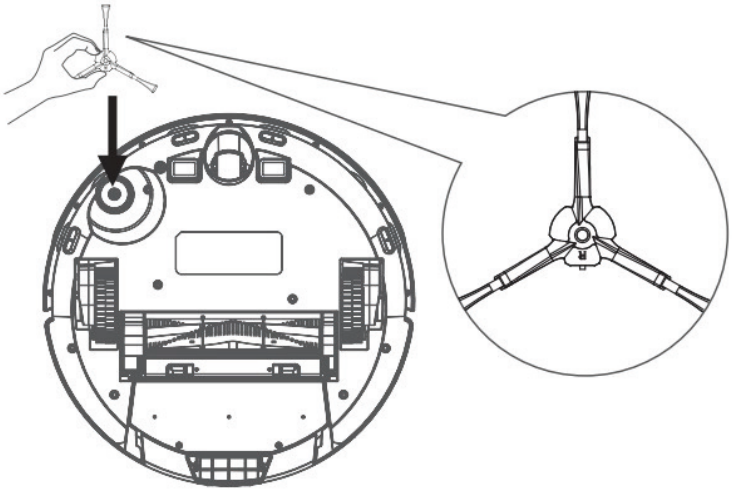

Fig./Img./Abb./Afb./ Rys. 8

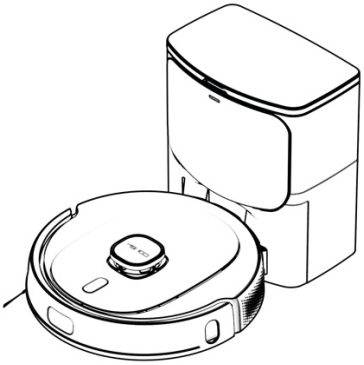

Fig./Img./Abb./Afb./ Rys. 9

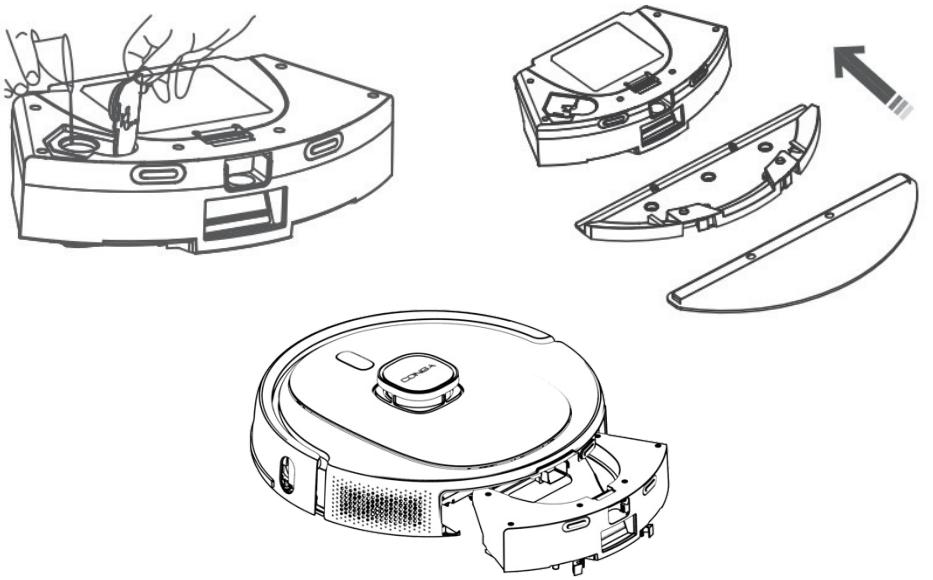

Fig./Img./Abb./Afb./ Rys. 10

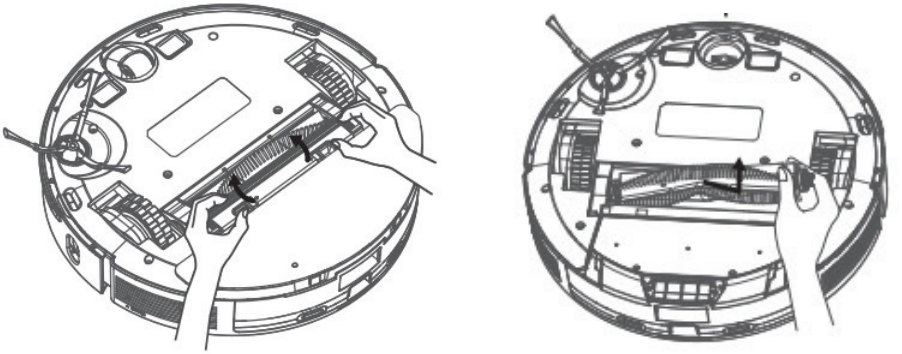

Fig./Img./Abb./Afb./ Rys. 11

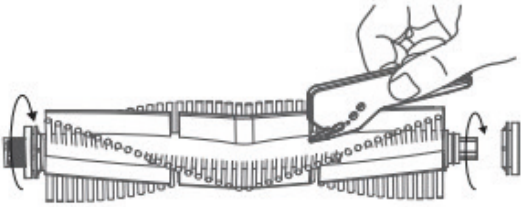

Fig./Img./Abb./Afb./ Rys. 12

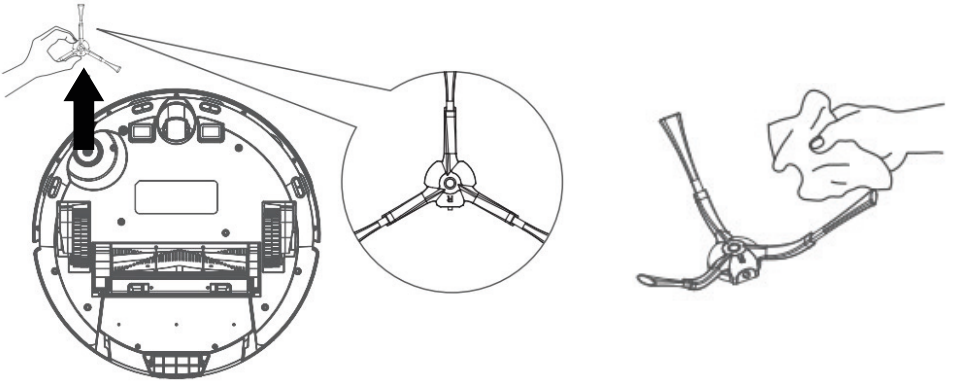

Fig./Img./Abb./Afb./ Rys. 13

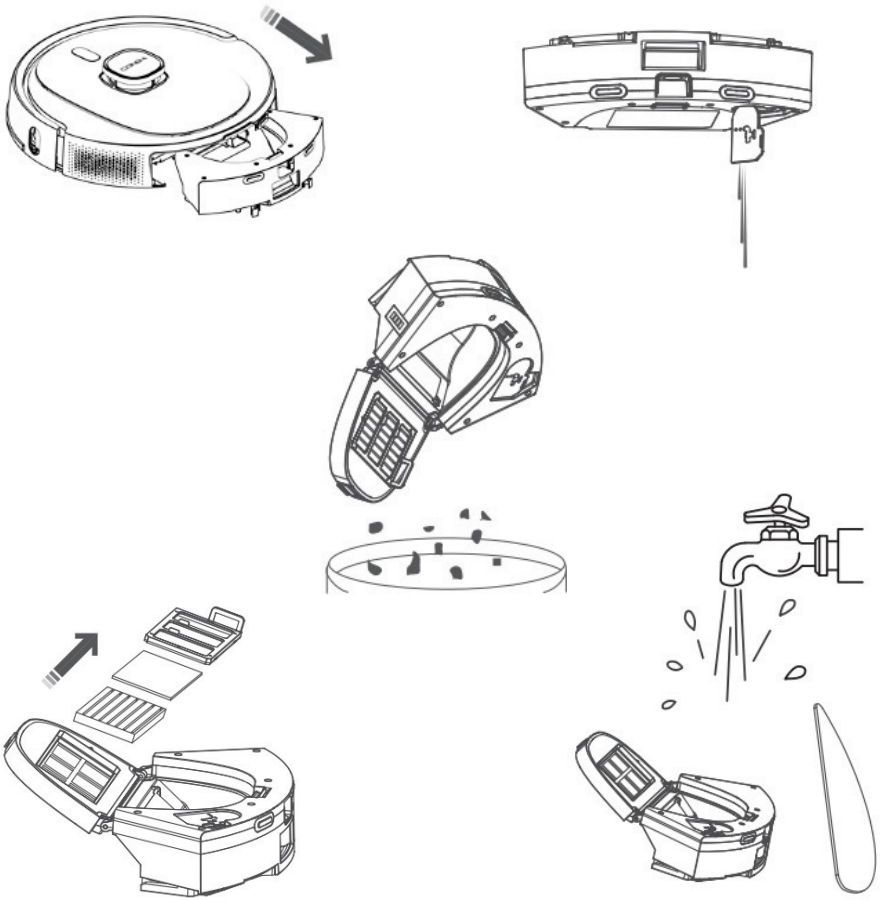

Fig./Img./Abb./Afb./ Rys. 14

Fig./Img./Abb./Afb./ Rys. 15

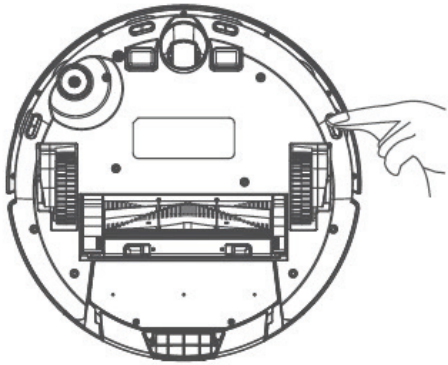

Fig./Img./Abb./Afb./ Rys. 16

Fig./Img./Abb./Afb./ Rys. 17

www.cecotec.es

Cecotec Innovaciones, S.L.
Av. Reyes Católicos, 60
46910, Alfafar (Valencia) SPAIN

SF01230622